ក្រសួងអប់រំយុវជន និងកីឡា
MINISTRY OF EDUCATION YOUTH AND SPORTS
វិទ្យាស្ថាន វ៉ាន់ដា
VANDA INSTITUTE

របាយការណ៍ស្រាវជ្រាវបញ្ចប់ការសិក្សា

ថ្នាក់បរិញ្ញាបត្រជាន់ខ្ពស់

ការធ្វើសវនកម្មលើរបាយការណ៍ហិរញ្ញវត្ថុរបស់ រោងចក្រកាត់ដេរ យ៉ាកជីន(ខេមបូឌា)អ៊ីន

Audit of Yakjin(Cambodia) Inc Financial Statements

ជំនាញ: សវនកម្ម
រៀបរៀងដោយ៖ អ៊ឹម អាយ
អត្តលេខ: MA20/008
ឆ្នាំសិក្សា ៖ ឆ្នាំ២០២២ - ២០២៤

ក្រសួងអប់រំយុវជន និងកីឡា

MINISTRY OF EDUCATION YOUTH AND SPORTS

វិទ្យាស្ថាន វ៉ាន់ដា

VANDA INSTITUTE

របាយការណ៍ស្រាវជ្រាវបញ្ចប់ការសិក្សា

ថ្នាក់បរិញ្ញាបត្រជាន់ខ្ពស់

ការធ្វើសវនកម្មលើរបាយការណ៍ហិរញ្ញវត្ថុរបស់

រោងចក្រកាត់ដេរ យ៉ាកជីន(ខេមបូឌា)អ៊ីន

Audit of Yakjin(Cambodia) Inc Financial Statements

ជំនាញ: សវនកម្ម

សាស្ត្រាចារ្យណែនាំ ៖ បណ្ឌិត កង ឱម

បេក្ខបណ្ឌិត យ៉ាក ឧទ្ធី

ឆ្នាំសិក្សា ៖ ឆ្នាំ២០២២ - ២០២៤

គណៈកម្មការត្រួតពិនិត្យរបាយការណ៍ស្រាវជ្រាវបញ្ចប់ការសិក្សា

ប្រធានបទៈ ការធ្វើសវនកម្មលើរបាយការណ៍ហិរញ្ញវត្ថុរបស់រោងចក្រកាត់ដេរ យ៉ាក់ជីន(ខេមបូឌា)អុីន

សាស្ត្រាចារ្យណែនាំ

បេក្ខបណ្ឌិត យ៉ាក វុទ្ធី

សាស្ត្រាចារ្យណែនាំ

បណ្ឌិត កង ឱម

គណៈកម្មការអភិវឌ្ឍន៍កម្មវិធីសិក្សា និងស្រាវជ្រាវ
ប្រធាន

បណ្ឌិត ហ៊ូ គុជគន្ធលីនណា

ប្រធានមជ្ឈមណ្ឌលស្រាវជ្រាវ

បណ្ឌិត សេង សំអឿន

នាយកវិទ្យាស្ថាន

បណ្ឌិត ហេង វ៉ាន់ដា

អារម្ភកថា

ក្រោយពីបានសិក្សាថ្នាក់បរិញ្ញាបត្រជាន់ខ្ពស់ជំនាញសវនកម្ម នៅវិទ្យាស្ថាន វ៉ាន់ដា អស់រយៈពេល២ ឆ្នាំសិក្សារួចមក នាងខ្ញុំបានទទួលនូវចំណេះដឹងជាច្រើន ដែលពាក់ព័ន្ធនឹងមុខវិជ្ជាសវនកម្ម គណនេយ្យ ពន្ធ ជាពិសេសយល់ច្បាស់ថាជំនាញសវនកម្មគឺជាជំនាញមួយដ៏មានសារៈសំខាន់ សម្រាប់តម្រូវការស្ថាប័នទាំងអស់ មិនថាស្ថាប័នរដ្ឋ ឬស្ថាប័នឯកជន ឬអង្គការក្រៅរដ្ឋាភិបាលឡើយ។ ក្នុងនោះផងដែរដើម្បីឱ្យការសិក្សារបស់និស្សិតកាន់តែស៊ីជម្រៅលើជំនាញរបស់ខ្លួន វិទ្យាស្ថានក៏បានបញ្ចូលមុខវិជ្ជាជាច្រើន ដែលពាក់ព័ន្ធទៅនឹងកម្មវិធីសិក្សាទៅតាមកម្រិត ពីឆ្នាំសិក្សាទីមួយ រហូតដល់ឆ្នាំសិក្សាទីពីរដែលត្រូវបញ្ចប់ការសិក្សា។

គ្រប់មុខវិជ្ជាទាំងអស់ សុទ្ធតែជាយានសម្រាប់ឱ្យនិស្សិតយកទៅប្រើប្រាស់នៅក្នុងវិស័យការងារបាន ជាពិសេសនោះ គឺមុខវិជ្ជាគណនេយ្យដែលស្ថាប័នត្រូវឱ្យបុគ្គលិកពាក់ព័ន្ធត្រូវមានចំណេះដឹង ដើម្បីរៀបចំនិងកាន់កាប់បញ្ជីគណនេយ្យឱ្យបានត្រឹមត្រូវ ស្របទៅតាមការណែនាំរបស់អគ្គនាយកដ្ឋានពន្ធដារ ដើម្បីជៀសវាងនូវបញ្ហាផ្សេងៗ នឹងអាចកើតមានឡើង និងធ្វើឱ្យមានការរាំងស្ទះដល់ដំណើរការអាជីវកម្មទៅថ្ងៃក្រោយ។ ដោយនាងខ្ញុំយល់ថាចំណេះដឹងខាងគណនេយ្យជាចំណេះដឹងបន្ថែមមួយទៀតដ៏មានសារៈសំខាន់ សម្រាប់សវនករ ទាំងអស់ធ្វើការសិក្សាស្វែងយល់ ហើយស្របពេលដែលនាងខ្ញុំមានឱកាសបានសរសេររបាយការណ៍ស្រាវជ្រាវបញ្ចប់ការសិក្សាថ្នាក់បរិញ្ញាបត្រជាន់ខ្ពស់ផងដែរនោះ ទើបនាងខ្ញុំសម្រេចចិត្តជ្រើសរើសនូវប្រធានបទមួយស្តីពី **«ការធ្វើសវនកម្មលើបាយការណ៍ហិរញ្ញវត្ថុរបស់រោងចក្រកាត់ដេរ យ៉ាកជីន(ខេមបូឌា)អ៊ីន »** យកមកធ្វើការសិក្សាស្រាវជ្រាវ និងចងក្រងជារបាយការណ៍ក្នុងគោលបំណងឱ្យអ្នកអាន និងអ្នកស្រាវជ្រាវក្រោយៗទៀតឱ្យយល់កាន់តែច្បាស់ពីគណនេយ្យ។ នាងខ្ញុំសង្ឃឹមថាការរៀបចំរបាយការណ៍ស្រាវជ្រាវនេះ នឹងបានចូលរួមចំណែកក្នុងការស្រាវជ្រាវរបស់និស្សិតជំនាន់ក្រោយៗ ព្រមទាំងអ្នកដទៃទៀត ដែលមានបំណងលើការសិក្សាពីជំនាញគណនេយ្យ។

ជាទីបញ្ចប់នាងខ្ញុំ សូមមេត្តាខន្តីអភ័យទោសពីសំណាក់ សាស្ត្រាចារ្យ រាមច្បង និងមិត្តអ្នកអាន នូវរាល់កំហុសឆ្គងដែលកើតមានដោយអចេតនា នៅក្នុងរបាយការណ៍ស្រាវជ្រាវនេះហើយនាងខ្ញុំក៏រីករាយ និងទទួលយករាល់ការរិះគន់ក្នុងន័យស្ថាបនា ដើម្បីឱ្យការរៀបចំលើកក្រោយៗទៀតមានភាពល្អប្រសើរ។

សេចក្ដីថ្លែងអំណរគុណ

នាងខ្ញុំជានិស្សិតថ្នាក់បរិញ្ញាបត្រជាន់ខ្ពស់ ជំនាន់ទី២០ ជំនាញសវនកម្មនៃវិទ្យាស្ថាន វ៉ាន់ដា។

សូមថ្លែងអំណរគុណយ៉ាងជ្រាលជ្រៅជូនចំពោះៈ

លោកឪពុក និងអ្នកម្ដាយដែលបានផ្ដល់កំណើត ហើយខិតខំបីបាច់ថែរក្សាកូន ព្រមទាំងផ្គត់ផ្គង់ដល់កូនសព្វបែបយ៉ាង ខិតខំលើកទឹកចិត្តកូនក្នុងការសិក្សា តាំងពីកូនចូលរៀនដំបូងរហូតមកដល់ពេលនេះ និងបានបង្រៀនកូនឱ្យចេះស្នេហាជាតិមាតុភូមិកម្ពុជា។

នាយក គណៈគ្រប់គ្រង បុគ្គលិក សាស្រ្តាចារ្យនៃវិទ្យាស្ថាន វ៉ាន់ដា ដែលជានិច្ចកាលតែងតែផ្ដល់នូវការលើកទឹកចិត្ត អនុគ្រោះដល់នាងខ្ញុំរហូត ធ្វើឱ្យការសិក្សាបានបញ្ចប់ និងទទួលបានជោគជ័យគួរជាទីមោទនៈ។

ជាពិសេសសាស្រ្តាចារ្យ **បណ្ឌិត គង ឱម** និងសាស្រ្តាចារ្យ **យ៉ាក ឧុទ្ធី** ដែលលោកបានឆ្លៀតពេលវេលាដ៏មានតម្លៃ ដើម្បីជួយណែនាំដល់ការសរសេររបាយការណ៍របស់នាងខ្ញុំឱ្យរឹតតែមានភាពល្អប្រសើរ។

ជាទីបញ្ចប់នាងខ្ញុំ សូមលើកដៃសំពះបួងសួងដល់គុណព្រះរតនត្រ័យ និងវត្ថុស័ក្តិសិទ្ធិក្នុងលោកជួយបីបាច់ថែរក្សាដល់លោកអ្នកមានគុណខាងលើឱ្យជួបតែសេចក្តីសុខគ្រប់ប្រការកុំបីអាក់ខានឡើយ។

សូមគោរពជូនពរដល់គុណូបការជនទាំងអស់ សូមជួបប្រទះនូវពុទ្ធពរទាំងបួនប្រការ ដ៏មហាប្រសើរ គឺៈ អាយុ វណ្ណៈ សុខៈ និងពលៈ កុំបីឃ្លៀងឃ្លាតឡើយ។

អំណះអំណាង

នាងខ្ញុំសូមធានាអះអាង និងទទួលខុសត្រូវលើខ្លឹមសារនៅក្នុងរបាយការណ៍ស្រាវជ្រាវនេះថា របាយការណ៍ស្រាវជ្រាវនេះ គឺជាស្នាដៃស្រាវជ្រាវផ្ទាល់របស់នាងខ្ញុំ ដោយគ្មានពាក់ព័ន្ធជាមួយសារណា ឬរបាយការណ៍ស្រាវជ្រាវរបស់អ្នកផ្សេងឡើយ។ ចំពោះទិន្នន័យលទ្ធផលនៃការស្រាវជ្រាវដែលមានក្នុងរបាយការណ៍ស្រាវជ្រាវនេះ គឺថ្មីហើយក៏មិនទាន់មានជនណាម្នាក់យកទៅប្រើប្រាស់នៅក្នុងសារណា ឬរបាយការណ៍ស្រាវជ្រាវរបស់គេឡើយ។

ថ្ងៃ.................ខែ................ឆ្នាំថោះ បញ្ចស័ក ព.ស. ២៥៦៧

ភ្នំពេញ ថ្ងៃទី..........ខែ............ឆ្នាំ២០....

ហត្ថលេខា

សេចក្តីសង្ខេបនៃការស្រាវជ្រាវ

នៅក្នុងការអនុវត្តជាក់ស្តែងសវនកម្មទៅលើរោងចក្រ ឬអង្គភាព សវនករតែងប្រកាន់ភ្ជាប់នូវស្តង់ដាជាគោលក្នុងការធ្វើសវនកម្មហើយអត្ថប្រយោជន៍ដែលរោងចក្រនឹងទទួលបាន គឺជួយឲ្យរបាយការហិរញ្ញវត្ថុកាន់តែមានភាពជឿទុកបាន និងរីកចម្រើនជាងមុន ដូច្នេះហើយប្រធានបទខាងលើក៏បានបញ្ជាក់អំពីលំនាំបញ្ហា ចំណោទបញ្ហា គោលបំណង ដែនកំណត់ និងវិសាលភាព ដែលមានសារៈសំខាន់នូវក្នុងការអនុវត្តសវនកម្ម ថាតើមានមូលហេតុអ្វីខ្លះបានធ្វើការស្រាវជ្រាវ ហើយវាមានវិសាលភាពត្រឹមណាដែលបង្ហាញនូវជំពូកទី១ ចំណែកការ ពិពណ៌នាអំពីនិយមន័យទ្រឹស្តី និងប្រវត្តិមួយចំនួនដែលទាក់ទងនឹងប្រធានបទ ថាតើអត្ថន័យសវនកម្មមានន័យយ៉ាងម៉េច មានទ្រឹស្តីអ្វីខ្លះដែលទាក់ទងនឹងសវនកម្មហើយការកកើតសវនកម្មតាំងពីពេលណា ហើយចេញពីប្រទេសណា មកបង្ហាញឲ្យយល់ដឹងកាន់តែច្បាស់នូវប្រធានបទអំពីការធ្វើសវនកម្មលើរបាយការណ៍ហិរញ្ញវត្ថុរបស់រោងចក្រកាត់ដេរសម្លៀបបំពាក់ យ៉ាកជីន(ខេមបូឌា)អ៊ីន មួយនេះ។

នៅក្នុងរបាយការណ៍ហិរញ្ញវត្ថុ ដែលបង្ហាញថារោងចក្រគឺទទួលបានប្រាក់ចំណេញសុទ្ធក្នុងឆ្នាំសរុបចំនួន ២.៩៤២.១៣៣ ដុល្លារអាមេរិច(ស្មើនឹង ១១.៩០៥.៧៧៨ ពាន់រៀល) សម្រាប់បំណាច់ការិយបរិច្ឆេទ ថ្ងៃទី៣១ ខែធ្នូ ឆ្នាំ២០២១។ ក៏ប៉ុន្តែគិតត្រឹមកាលបរិច្ឆេទចេញរបាយការណ៍នេះ រោងចក្រមានទ្រព្យអកម្មយ៉ាងច្រើន ដោយទ្រព្យអកម្មចរន្តមានចំនួនលើសពីទ្រព្យសកម្មចរន្តរបស់ខ្លួនចំនួន ៤.១៥២.២៥៦ ដុល្លារអាមេរិច ស្មើនឹង(១៦.៩១៦.២៩០ ពាន់រៀល)។

ចំណែកឯស្ថានភាពគោលនយោបាយ និងបេសកកម្មរបស់រោងចក្រកាត់ដេរសម្លៀបបំពាក់ យ៉ាក់ជីន(ខេមបូឌា)អ៊ីន ក៏បានបញ្ជាក់ពីទស្សនវិស័យឆ្ពោះទៅរកភាពរីកចម្រើន ហើយក៏បានបង្ហាញពីចំណុចខ្លាំងនិងចំណុចខ្សោយរបស់ប្រធានបទ។

ហេតុដែលនាំឲ្យការធ្វើសវនកម្មមានចំណុចខ្លាំងនោះ គឺជួយឲ្យរោងចក្រមានភាពរីកចម្រើនជាងមុនធ្វើឲ្យមានការគ្រប់គ្រងការងារមានប្រសិទ្ធិភាពជាងមុន ចំពោះចំណុចខ្សោយវិញគឺជួយកាត់បន្ថយហានិភ័យនៅក្នុងរាបាយការណ៍ហិរញ្ញវត្ថុឲ្យមានភាពប្រសើរឡើងជាងមុន។ ដូច្នេះយោងតាមការបកស្រាយអំពីចំណុចខ្លាំង និងចំណុចខ្សោយមក យើងសន្និដ្ឋានបានថាប្រធានបទខាងលើបានជួយដល់រោងចក្រឲ្យឆ្ពោះទៅរកភាពរីកចម្រើន និងជំរុញឲ្យមានកំណើនដល់សេដ្ឋកិច្ចជាតិមានភាពរីកចម្រើន។

មាតិកា

ទំព័រ

អារម្ភកថា i

សេចក្តីថ្លែងអំណរគុណ ii

អំណះអំណាង iii

សេចក្តីសង្ខេបនៃការស្រាវជ្រាវ iv

ជំពូកទី១: សេចក្តីផ្តើម

១.១ លំនាំបញ្ហានៃការស្រាវជ្រាវ 1

១.២ ចំណោទបញ្ហានៃការស្រាវជ្រាវ 1

១.៣ គោលបំណងនៃការស្រាវជ្រាវ 2

១.៤ ទំហំ ដែនកំណត់ និងវិសាលភាពនៃការស្រាវជ្រាវ 2

១.៥ វិធីសាស្ត្រនៃការស្រាវជ្រាវ 2

១.៦ សារៈសំខាន់នៃការស្រាវជ្រាវ 3

១.៧ រចនាសម្ព័ន្ធនៃការស្រាវជ្រាវ 3

ជំពូកទី២: រំលឹកទ្រឹស្តី

២.១ លក្ខណៈទូទៅនៃការធ្វើសវនកម្មលើរបាយការណ៍ហិរញ្ញវត្ថុ 4

២.១.១ និយមន័យសវនកម្ម 4

២.១.២ ប្រវត្តិសវនកម្ម 5

២.១.៣ ប្រភេទនៃសវនកម្ម 7

២.២ ដំណើរការនៃការធ្វើសវនកម្មលើរបាយការណ៍ហិរញ្ញវត្ថុ 9

២.២.១ និយមន័យរបាយការណ៍ហិរញ្ញវត្ថុ 9

២.២.២ ប្រវត្តិរបាយការណ៍ហិរញ្ញវត្ថុ 9

២.២.៣ ប្រភេទរបាយការណ៍ហិរញ្ញវត្ថុ 10

២.៣ ផលប្រយោជន៍ដែលរោងចក្រទទួលបានពីការធ្វើសវនកម្ម 11

២.៣.១ និយមន័យរោងចក្រ 11

២.៣.២ ប្រវត្តិរោងចក្រ 11

ជំពូកទី៣: លទ្ធផលនៃការស្រាវជ្រាវ

៣.១ ស្ថានភាពទូទៅរបស់រោងចក្រកាត់ដេរ យ៉ាក់ជីន(ខេមបូឌា)អ៊ីន 12

៣.១.១ ប្រវត្តិរបស់របស់រោងចក្រកាត់ដេរ យ៉ាក់ជីន(ខេមបូឌា)អ៊ីន 12

៣.១.២ បេសកកម្ម និងទស្សនវិស័យរបស់រោងចក្រ 12

៣.១.៣ ស្លាកសញ្ញារបស់រោងចក្រ 12

៣.១.៤ រចនាសម្ព័ន្ធរបស់របស់រោងចក្រ 13

៣.២ ដំណើរការនៃការធ្វើសវនកម្មលើរបាយការណ៍ហិរញ្ញវត្ថុរបស់រោងចក្រ 14
៣.២.១ ដំណើរការពិនិត្យប្រព័ន្ធគ្រប់គ្រងផ្ទៃក្នុងរបស់រោងចក្រ 14
៣.២.២ ចំណុចសំខាន់នៃដំណើរការធ្វើសវនកម្មលើរបាយការណ៍ហិរញ្ញវត្ថុ................. ..15
៣.២.៣ សេចក្តីថ្លែងការណ៍របស់អភិបាល 16
៣.២.៤ របាយការណ៍ហិរញ្ញវត្ថុរបស់រោងចក្រយ៉ាក់ជីនក្រោយធ្វើសវនកម្ម 19
១. របាយការណ៍ស្ថានភាពហិរញ្ញវត្ថុ 19
២. របាយការណ៍ប្រាក់ចំណូលពេញលេញ 20
៣. របាយការណ៍បម្រែបម្រួលមូលធនភាគហ៊ុនិក 21
៤. របាយការណ៍លំហូរសាច់ប្រាក់ 22
៥. កំណត់សម្គាល់លើរបាយការណ៍ហិរញ្ញវត្ថុ 24
6. របាយការណ៍សវនកររឯករាជ្យ 36
៣.៣ សារៈប្រយោជន៍នៃការធ្វើសវនកម្មលើរបាយការណ៍ហិរញ្ញវត្ថុ 39

ជំពូកទី៤: ការវិភាគលើចំណុចខ្លាំង និងចំណុចខ្សោយ

៤.១ ការវិភាគលើចំណុចខ្លាំង.. ..41
៤.២ ការវិភាគលើចំណុចខ្សោយ 41

ជំពូកទី៥: សេចក្តីសន្និដ្ឋាន និងការផ្តល់អនុសាសន៍

៥.១ សេចក្តីសន្និដ្ឋាន 42
៥.២ ការផ្តល់អនុសាសន៍ 42

ឯកសារយោង

ឧបសម្ព័ន្ធ

ជំពូកទី១
សេចក្តីផ្តើម

ជំពូកទី១
សេចក្តីផ្តើម

១.១ លំនាំបញ្ហានៃការស្រាវជ្រាវ

ប្រទេសកម្ពុជា ជាប្រទេសមួយដែលបានរស់រានមានជីវិតឡើងវិញនាថ្ងៃទី៧ ខែមករា ឆ្នាំ១៩៧៩ ដោយបានការផ្តួលរលំរបបប្រល័យពូជសាសន៍កម្ពុជាប្រជាធិបតេយ្យ ពីសំណាក់កងកម្លាំងនាប្រដាប់អាវុធសាមគ្គីសង្គ្រោះជាតិកម្ពុជាក្រោមការដឹកនាំរណសិរ្សសាមគ្គីសង្គ្រោះជាតិ ដំណើរការរស់រានមានជីវិតឡើងវិញនេះបានឆ្លងកាត់ការលំបាកជាច្រើនឥតគណនា ទើបស្វែងរកឃើញ នូវការបង្រួបបង្រួមជាតិឯកភាពទឹកដីមានសន្តិភាព សន្តិសុខ សុវត្ថិភាព ជូនជាតិមាតុភូមិកម្ពុជាឡើងវិញ។ ក្រោយពីការរំដោះខ្លួនរួចផុតពីសង្គ្រាមមកប្រទេសកម្ពុជាបានខិតខំអភិវឌ្ឍន៍ខ្លួនលើគ្រប់វិស័យនានា ដូចជាវិស័យសេដ្ឋកិច្ច និងពាណិជ្ជកម្ម វិស័យហិរញ្ញវត្ថុ វិស័យកសិកម្ម វិស័យឧស្សាហកម្ម វិស័យទេសចរណ៍ និងវិស័យវាយណកណ្ឌកាត់ដេរជាដើម។

ដោយយើងមើលឃើញថាប្រទេសកម្ពុជាកំពុងរីកចម្រើនខ្លាំងស្ទើរគ្រប់វិស័យ ហើយស្របជាមួយការរីកចម្រើនទាំងអស់នេះ គឺតម្រូវឲ្យមានការចូលរួមពីផ្នែកមួយដែលសំខាន់នោះគឺការធ្វើរបាយការណ៍ហិរញ្ញវត្ថុដែលបង្ហាញពីការរកស៊ីប្រចាំថ្ងៃរបស់រោងចក្រ ហើយក្នុងនោះដែរអ្វីស្ទើរតែមិនអាចខ្វះបានគឺផ្នែក **សវនកម្ម** ។ សវនកម្ម បានដើរតួនាទីយ៉ាងសំខាន់ក្នុងវិស័យនីមួយៗ ពីព្រោះសវនកម្មបានការពារ នូវហានិភ័យដែលកើតមានឡើងនៅក្នុងអាជីវកម្ម និងផ្តល់ភាពងាយស្រួលក្នុងការគ្រប់គ្រងក្នុងអាជីវកម្មតាមដាន នូវរាល់ការធ្វើប្រតិបត្តិការរបស់អាជីវកម្មទាំងមូលមានការបង្ហាញនូវ តម្លាភាព ភាពត្រឹមត្រូវ សុច្ចរិត យុត្តិធម៌ សក្តានុពលការជឿទុកចិត្តពីសំណាក់អ្នកប្រើប្រាស់គ្រប់មជ្ឈដ្ឋានទាំងអស់។ សវនករ បានធ្វើសវនកម្មទៅលើរបាយការហិរញ្ញវត្ថុ តាមរយៈការបោះយកចំណុចសំខាន់ៗមួយចំនួនមកធ្វើសវនកម្ម ប៉ុន្តែសវនករអាចអះអាងវាយតម្លៃពីការប្រតិបត្តិទាំងមូលរបស់ក្រុមហ៊ុនបានតាមរយៈ ការសាកសួរ ឆែកឆេរ ប្រមូលភស្តុតាងផ្សេងៗ ប្រកបដោយក្រមសីលធម៌ ជំនាញ វិជ្ជាជីវៈរបស់ខ្លួន និងស្របតាមស្តង់ដា។

ដូច្នេះយើងបានមើលឃើញពីសារៈសំខាន់ និងភាពចាំបាច់ទាំងអស់នេះហើយទើបនាងខ្ញុំសម្រេចចិត្តជ្រើសប្រធានបទ **ការធ្វើសវនកម្មលើរបាយការណ៍ហិរញ្ញវត្ថុរបស់រោងចក្រកាត់ដេ យ៉ាកជីន(ខេមបូឌា)អ៊ីន** យកមកធ្វើការ សិក្សាស្រាវជ្រាវ និងរៀបចំជារបាយការណ៍បញ្ចប់ការសិក្សាថ្នាក់បរិញ្ញាបត្រជាន់ខ្ពស់។

១.២ ចំណោទបញ្ហានៃការស្រាវជ្រាវ

គ្រប់ក្រុមហ៊ុន ឬស្ថាប័នទាំងអស់តែងតែមានសវនករធ្វើសវនកម្មផ្ទៃក្នុង ឬសវនកម្មផ្ទៃក្រៅ ទៅលើរបាយការណ៍ហិរញ្ញវត្ថុប្រចាំឆ្នាំ ក៏ប៉ុន្តែវានៅតែកើតមាននូវភាពអសកម្មមួយចំនួនកើតឡើង ដោយអចេតនារបស់គណនេយ្យករ ដូចជា ការគណនាលេខខុស ការប្រើគណនេយ្យប៉ាន់ស្មានពុំបានត្រឹមត្រូវ ភាពកំសោយរបស់មនុស្ស ដែលមិនអាចគ្រប់គ្រងឲ្យបានគ្រប់ជ្រុងជ្រោយ។ ដូច្នេះក្រុមហ៊ុនតែងតែទៅជួលសវនករផ្ទៃក្រៅដែលឯករាជ្យមកធ្វើសវនកម្មបន្ថែមទៀត ដើម្បីបង្កើនការជឿទុកចិត្តខ្ពស់ទៅលើរបាយការណ៍ហិរញ្ញវត្ថុខ្លួនដល់អ្នកប្រើប្រាស់ធ្វើការសម្រេចចិត្ត។ ហេតុដូចនេះទើបមានសំណួរមួយចំនួនបានលើកឡើង ។

១. តើដំណើរការនៃការធ្វើសវនកម្មលើរបាយការណ៍ហិរញ្ញវត្ថុរបស់រោងចក្រកាត់ដេ យ៉ាកជីន (ខេមបូឌា)អ៊ីន មានលក្ខណៈដូចម្តេច?

២. តើការធ្វើសវនកម្មលើរបាយការណ៍ហិរញ្ញវត្ថុបានផ្តល់សារៈប្រយោជន៍អ្វីខ្លះ ដល់រោងចក្រកាត់ដេរ យ៉ាកជីន(ខេមបូឌា)អ៊ីន?

១.៣ គោលបំណងនៃការស្រាវជ្រាវ

គោលបំណងនៃការស្រាវជ្រាវនេះ គឺផ្តោតសំខាន់លើប្រធានបទ "ការធ្វើសវនកម្មលើរបាយការណ៍ហិរញ្ញវត្ថុរបស់រោងចក្រកាត់ដេរ យ៉ាកជីន(ខេមបូឌា)អ៊ីន" និងដើម្បីរួមចំណែកក្នុងការផ្តល់មតិយោបល់ និងអនុសាសន៍ទៅលើចំណុចមួយចំនួនដែលត្រូវកែលំអ និងស្វែងយល់បន្ថែមលើចំណុចមួយចំនួនខាងក្រោម៖

- ប្រវត្តិនៃរោងចក្រកាត់ដេរ យ៉ាកជីន(ខេមបូឌា)អ៊ីន
- បេសកកម្ម និងទស្សនវិស័យរបស់រោងចក្រកាត់ដេ យ៉ាកជីន(ខេមបូឌា)អ៊ីន
- រចនាសម្ព័ន្ធរបស់រោងចក្រកាត់ដេរ យ៉ាកជីន(ខេមបូឌា)អ៊ីន
- ដំណើរការនៃការធ្វើសវនកម្មលើរបាយការណ៍ហិរញ្ញវត្ថុរោងចក្រកាត់ដេរ យ៉ាកជីន(ខេមបូឌា)អ៊ីន
- ការវិភាគចំណុចខ្លាំងនិងចំណុចខ្សោយ ។

១.៤ ទំហំ ដែនកំណត់ និងវិសាលភាពនៃការស្រាវជ្រាវ

១.៤.១ ទំហំ ដែនកំណត់

រោងចក្រកាត់ដេរ យ៉ាកជីន(ខេមបូឌា)អ៊ីន មានអាសយដ្ឋានចុះបញ្ជីនៅភូមិតាកេរ្តិ៍-ភូមិផ្សារកំបូល-ភូមិព្រៃកុដិ សង្កាត់កំបូល ខណ្ឌពោធិ៍សែនជ័យ រាជធានីភ្នំពេញ ប្រទេសកម្ពុជា។ ហើយទទួលការលើកទឹកចិត្តរួមមាន ការលើកលែងពន្ធគយជាអចិន្ត្រៃយ៍ អាទិភាពក្នុងការស្នើសុំបង្វិលសងប្រាក់អាករលើតម្លៃបន្ថែម ព្រមទាំងការលើកលែងពន្ធជាដើម។ ដោយឡែកលក្ខខណ្ឌនៃការលើកទឹកចិត្តមួយចំនួនបានផុតកំណត់ក្នុងខែមេសា ឆ្នាំ២០១៨។

១.៤.២ វិសាលភាព

រោងចក្រកាត់ដេរ យ៉ាកជីន(ខេមបូឌា)អ៊ីន មានលក្ខណៈសម្បត្តិគ្រប់គ្រាន់ក្នុងការទទួលបាននូវការលើកទឹកចិត្ត ដែលយោងតាមរបាយការណ៍របស់រោងចក្រកាត់ដេរ សម្រាប់ឆ្នាំ២០២១នេះ គឺទៅលើការវិនិយោគក្រោមច្បាប់វិនិយោគនៃព្រះរាជាណាចក្រកម្ពុជា។ ហើយរោងចក្រកាត់ដេរ បានទទួលនាមជាគម្រោងវិនិយោគ ដែលមានលក្ខណៈសម្បត្តិគ្រប់គ្រាន់(QIP)តាមរយៈលិខិតលេខ៥១៩៥/០៥ ចុះថ្ងៃទី៣០ ខែធ្នូ ឆ្នាំ២០០៥ ចេញដោយក្រុមប្រឹក្សាអភិវឌ្ឍកម្ពុជា(CDC)។

១.៥ វិធីសាស្ត្រនៃការស្រាវជ្រាវ

ការសិក្សាស្រាវជ្រាវមួយនេះ ត្រូវបានលើកយកនូវវិធីសាស្ត្រសម្រាប់ប្រើប្រាស់ក្នុងការសរសេរដូចជាបែបពណ៌នា បែបវិភាគ និងមានម្តងម្កាលបានប្រើប្រាស់ជាលក្ខណៈអនុមានរួម។ វិធីសាស្ត្រក្នុងការប្រមូលទិន្នន័យ គឺបានប្រើប្រាស់វិធីសាស្ត្របែបបរិមាណ និងបែបគុណភាព ព្រមទាំងត្រូវបានសង្ខេប ទៅតាមដំណាក់កាលនីមួយៗ។ ដើម្បីជំរុញការសិក្សាស្រាវជ្រាវនេះ ឲ្យទទួលបានជោគជ័យគឺវាចាំបាច់ទាមទារ នូវព័ត៌មាន និងប្រភពទិន្នន័យ ដែលមានការពាក់ព័ន្ធសម្រាប់ធ្វើជាមូលដ្ឋាន ក្នុងការស្រាវជ្រាវនេះដែលរួមមាន៖

ការប្រមូលឯកសារដែលមានស្រាប់ គឺជាការប្រមូលទិន្នន័យដែលមានតាមរយៈក្នុងបណ្ណាល័យ ដែលយើងពឹងអាស្រ័យលើការសិក្សាទ្រឹស្តី ការអានសារណា ដែលនិស្សិតរៀមច្បងជំនាន់មុនបានធ្វើកន្លងមក។

១.៦ សារៈសំខាន់នៃការស្រាវជ្រាវ

ក្រោយពីនាងខ្ញុំបានធ្វើការស្រាវជ្រាវលើប្រធានបទនេះមក វាបានធ្វើឲ្យនាងខ្ញុំយល់ដឹងពីសារៈសំខាន់ពីការធ្វើសនវនកម្មដូចខាងក្រោម៖

- បង្កើនចំណេះដឹងពីការស្រាវជ្រាវព័ត៌មាន និងការសរសេររបាយការណ៍។
- ទទួលបានចំណេះដឹងទូទៅជាច្រើនពីសង្គម យ៉ាងទូលំទូលាយ។
- យល់ច្បាស់ពីផលប្រយោជន៍នៃការធ្វើសវនកម្មទាំងផ្ទៃក្នុងនិង ផ្ទៃក្រៅ។
- មានភាពជឿជាក់ និងមានការទុកចិត្តទៅលើរបាយការណ៍ហិរញ្ញវត្ថុពីសំណាក់អ្នកប្រើប្រាស់។
- ស្វែងយល់ពីបញ្ហាផ្សេងៗ និងបង្កើនការយល់ដឹងជាសាធារណៈ។
- បង្កើនចំណេះដឹងឲ្យកាន់តែច្បាស់ពីការធ្វើសវនកម្មលើរបាយការណ៍ហិរញ្ញវត្ថុ។
- បានបង្កើតជាឯកសារថ្មី ទុកសម្រាប់ឲ្យនិស្សិតជំនាន់ក្រោយសិក្សាស្រាវជ្រាវបន្ត។

១.៧ រចនាសម្ព័ន្ធនៃការស្រាវជ្រាវ

ការសិក្សាស្រាវជ្រាវត្រូវចែកចេញជា ៥ ជំពូកដូចខាងក្រោមៈ

ជំពូកទី១ ៖ សេចក្តីផ្តើមៈ ត្រូវបង្ហាញពីលំនាំនៃការស្រាវជ្រាវ ចំណោទបញ្ហានៃការស្រាវជ្រាវ គោលបំណងនៃការស្រាវជ្រាវ ដែនកំណត់ និងវិសាលភាពនៃការស្រាវជ្រាវ និងវិធីសាស្រ្ត ស្រាវជ្រាវ។

ជំពូកទី២ ៖ រំលឹកទ្រឹស្តីៈ ត្រូវលើកឡើងពីទ្រឹស្តីដែលពាក់ព័ន្ធ ទស្សនទាន ឬសំដីរបស់អ្នក ប្រាជ្ញ និងបទពិសោធន៍ផ្សេងៗទៀត។

ជំពូកទី៣ ៖ លទ្ធផលនៃការស្រាវជ្រាវៈ លើកឡើងពីស្ថានភាពទូទៅរបស់អង្គភាពដូចជា ប្រវត្តិរបស់អង្គភាព បេសកកម្ម ទស្សនវិស័យ គោលនយោបាយ រចនាសម្ព័ន្ធចាត់តាំង (តួនាទី និងភារកិច្ច) និងបន្ទាប់មកត្រូវលើកឡើងអោយបានពីរ ឬបីចំណុចទៅលើការងារបច្ចេកទេស របស់អង្គភាព។

ជំពូកទី៤ ៖ ការវិភាគលើចំណុចខ្លាំង និងចំណុចខ្សោយៈ វិភាគទៅលើចំណុចទាំងអស់ ដែលបានអនុវត្តជាក់ស្តែង (គឺគ្រប់ចំណុចទាំងអស់ដែលមាននៅក្នុងជំពូកទី៣) គឺក្នុងគោលបំណង វិភាគអោយឃើញនូវចំណុចខ្វះខាតទាំងឡាយដើម្បីធ្វើការកែលម្អ។

ជំពូកទី៥ ៖ សេចក្តីសន្និដ្ឋាន និងការផ្តល់អនុសាសន៍ៈ ធ្វើការសិន្និដ្ឋានទៅលើគ្រប់ចំណុចទាំងអស់ និងផ្តល់ជាយោបល់អនុសាសន៍ទៅលើចំណុចដែលត្រូវកែលម្អ។

ជំពូកទី២

រំលឹកទ្រឹស្តី

ជំពូកទី២
ការធ្វើសវនកម្មលើរបាយការណ៍ហិរញ្ញវត្ថុរបស់រោងចក្រ

២.១ លក្ខណៈទូទៅនៃការធ្វើសវនកម្មលើរបាយការណ៍ហិរញ្ញវត្ថុ

២.១.១ និយមន័យសវនកម្ម

សវនកម្ម(Auditing)គឺជាមុខវិជ្ជាមួយបែបវិទ្យាសាស្ត្រ ដែលសិក្សាលំអិតពីរបៀបត្រួតពិនិត្យ ប្រមូលភស្តុតាង ដើម្បីវាយតម្លៃទៅលើរបាយការណ៍ហិរញ្ញវត្ថុ ដែលរៀបចំឡើងដោយគណនេយ្យករឬអ្នកកត់ត្រា ឬ អ្នកធ្វើរបាយការណ៍(Accountant/Bookkeeper/Preparer) ស្របតាមស្តង់ដារគណនេយ្យ ឬមិនស្រប ឬមិនធ្វើតាមទាំងអស់ រួចបញ្ចេញយោបល់ប្រាប់ទៅអ្នកប្រើប្រាស់ខាងក្រៅ មានលក្ខណៈ៤យ៉ាងដូចខាងក្រោមៈ

1. Unqualified opinion :ពិតជាស្របតាមស្តង់ដារគណនេយ្យមែន(Accounting Standard)
2. Qualified opinion:ពិតជាស្របតាមស្តង់ដារគណនេយ្យមែន(Accounting Standard) ប៉ុន្តែលើកលែង(Except)គណនីមួយចំនួន ។
3. Disclaimer opinion:មិនហ៊ានថាស្រប ឬ មិនស្របតាមស្តង់ដារគណនេយ្យទេ ។
4. Adverse opinion:មិនធ្វើស្របតាមស្តង់ដារគណនេយ្យទាំងស្រុង[1]។

សវនកម្ម(Auditing)គឺជាសកម្មភាពផ្ទៀងផ្ទាត់នៅនឹងកន្លែងដូចជាការត្រួតពិនិត្យ ឬការពិនិត្យដំណើរការ ឬ ប្រព័ន្ធគុណភាព ដើម្បីធានានូវការអនុលោមទៅតាមតម្រូវការ។ ការធ្វើសវនកម្មមួយវាអាចអនុវត្តន៍ទៅអង្គភាពទាំងមូលឬអាចមានលក្ខណៈជាក់លាក់ចំពោះដំណើរការ ឬដំហានផលិត។ ដូចដែលបានកំណត់ក្នុងប្រព័ន្ធគ្រប់គ្រងសវនកម្ម ISO 19011: 2011 គឺជាសវនកម្មដែលមានលក្ខណៈជាប្រព័ន្ធឯករាជ្យនិងឯកភាពសម្រាប់ទទួលបានភស្តុតាង សវនកម្ម [កំណត់ត្រាការពិត ឬព័ត៌មានផ្សេងទៀតដែលពាក់ព័ន្ធនិងផ្ទៀងផ្ទាត់] និងវាយតម្លៃវាដោយមានគោលបំណងដើម្បីកំណត់ វិសាលភាពដែលមានលក្ខណៈវិនិច្ឆ័យសវនកម្ម[សំណុំគោលនយោបាយនីតិវិធី ឬតម្រូវការ] ត្រូវបានបំពេញ។ "វិធីសាស្ត្រសវនកម្ម ជាច្រើនអាចត្រូវបានប្រើដើម្បីសម្រេចគោលបំណងសវនកម្ម។ ប្រភេទសវនកម្មមានបីប្រភេទខុសៗគ្នា សវនកម្មផលិតផល និងសេវាកម្ម(Product Audit) សវនកម្មដំណើរការ (Process Audit) និងសវនកម្មប្រព័ន្ធ(System Audit)។ ទោះជាយ៉ាងណាក៏ដោយវិធីសាស្ត្រផ្សេងទៀត ដូចជាការពិនិត្យមើលឡើងវិញលើឯកសារ អាចជួលក្រុមហ៊ុនឯករាជ្យខាងក្រៅ ដើម្បីគាំទ្រដល់ប្រភេទសវនកម្មទូទៅទាំងបីដូចខាងលើ[2]។

សវនកម្ម(Auditing)គឺជាការពិនិត្យផ្លូវការមួយ លើស្ថានភាពហិរញ្ញវត្ថុ ឬគណនីរបស់បុគ្គលណាម្នាក់ ឬរបស់អង្គភាពណាមួយ ឬក្រុមហ៊ុនណាមួយ[3]។

សវនកម្ម(Auditing)គឺសំដៅដល់ការស្រាវជ្រាវ ស៊ើបអង្កេត ពិនិត្យ ផ្ទៀងផ្ទាត់ទៅលើពីដំណើរការប្រព័ន្ធគុណភាព ដើម្បីឆ្លើយតបនឹងតម្រូវការស្តង់ដារណាមួយដែលគេចង់បាន។ ក្រៅពីនេះ សវនកម្ម ក៏អាចយកទៅប្រើប្រាស់ក្នុងការងារប្រចាំថ្ងៃបានដូចគ្នា ដូចជា សវនកម្មលើសកម្មភាពការងារ សវនកម្មលើផលិតផល

[1] *វិទ្យាស្ថាន វ៉ាន់ដាៈ សៀវភៅបរិញ្ញាបត្រជាន់ខ្ពស់សវនកម្ម ជំនាន់ទី២០ (ទស្សនទានសវនកម្ម ផ្នែកទី១) ទំព័រទី៣ បោះពុម្ព ឆ្នាំ២០២២*

[2] https://www.khpages.com/resource/(21-11-2018)

[3] https://www.khsearch.com/qna/21632(19-06-2019)

សវនកម្មពីហានិភ័យរបស់ក្រុមហ៊ុនជាដើម។ តាមពិតទៅ «សវនកម្ម» អាចធ្វើឡើងបានគ្រប់ស្ថាប័ន និង ក្រុមហ៊ុនទាំងអស់ ប៉ុន្តែជាទូទៅនៅក្រុមហ៊ុន ឬស្ថាប័ន នៅពេលដែលឮពាក្យថាសវនកម្ម (Audit) គេតែងតែ គិតទៅដល់ ការស្រាវជ្រាវ និងស៊ើបអង្កេតអំពីហិរញ្ញវត្ថុរបស់ក្រុមហ៊ុន។ បើសិនជានិយាយឲ្យងាយយល់វាការ ផ្ទៀងផ្ទាត់ពិនិត្យពីភាពត្រឹមត្រូវនៃរបាយការណ៍ហិរញ្ញវត្ថុរបស់ស្ថាប័ន ឬអង្គភាពមួយធ្វើឡើងដោយសវនករ។ សវនកម្មមានច្រើនប្រភេទក្រៅពី សវនកម្មរបាយការណ៍ហិរញ្ញវត្ថុ(Financial Audit) ក្នុងក្រុមហ៊ុនសវនកម្មក៏ មានប្រភេទផ្សេងៗ រួមមានដូចជា សវនកម្មពន្ធដារ (Tax Audit) ជាដើម។ សវនកម្មរបាយការណ៍ហិរញ្ញវត្ថុ (Financial Audit) ជាការធ្វើសវនកម្ម ដែលបានផ្តោតទៅលើការពិនិត្យនៃរបាយការណ៍ដែលកត់ត្រាដោយ គណនេយ្យករ នៅក្នុងក្រុមហ៊ុន ថាតើបានកត់ត្រាព័ត៌មានត្រឹមត្រូវ និងគោរពទៅតាមស្តង់ដារគណនេយ្យ ឬ ច្បាប់ដែលបានកំណត់ឬទេ។ក្រោយធ្វើសវនកម្មរួចសវនករនឹងសរសេរពីការយល់ឃើញ(Auditor's Opinion) អំពីរបាយការណ៍ទាំងនោះបញ្ជូនទៅកាន់ក្រុមហ៊ុនវិញ[4]។

២.១.២ ប្រវត្តិសវនកម្ម

ពាក្យ "សវនកម្ម" ត្រូវបានមកពាក្យឡាតាំង "សវនកម្ម" ដែលមានន័យថា "ដើម្បីស្តាប់" ពីព្រោះនៅ សម័យបុរាណសវនករបានស្តាប់របាយការណ៍ផ្ទាល់មាត់របស់មន្ត្រីទទួលខុសត្រូវចំពោះម្ចាស់ ឬអ្នកដែលមាន អំណាច ហើយបានបញ្ជាក់ពីភាពត្រឹមត្រូវនៃរបាយការណ៍។ ប៉ុន្មានឆ្នាំមកនេះតួនាទីសវនករ បានវិវត្ត ដើម្បី ផ្ទៀងផ្ទាត់កំណត់ត្រាដែលបានសរសេរ។

ការអនុវត្តន៍សវនករជំនាន់មុនៗ ទោះបីមិនសូវមានឯកសារច្បាស់លាស់អំពីអត្ថិភាព នៃសវនកម្មក៏ ដោយសវនកម្មត្រូវបានគេរកឃើញថាមាននៅក្នុងអារ្យធម៌ចិនអេហ្ស៊ីបបុរាណ និងក្រិកក្នុងទម្រង់សកម្មភាព ត្រួតពិនិត្យបុរាណ។ សកម្មភាពត្រួតពិនិត្យដែលត្រូវបានរកឃើញ នៅក្នុងប្រទេសក្រិកបុរាណ ហាក់ដូចជា ប្រហាក់ប្រហែលទៅនឹងសវនកម្មសម័យបច្ចុប្បន្ន។

នៅក្នុងឆ្នាំ ១៤៩៤ Luca Pacioli បានបោះពុម្ពសៀវភៅស្តីពីប្រព័ន្ធគណនេយ្យទ្វេដងនៃគណនេយ្យ ដែលប្រើប្រាស់ដោយពាណិជ្ជករនៅទីក្រុង Venice ប្រទេសអ៊ីតាលី។ នេះគឺជាសៀវភៅដំបូងស្តីពីគណនេយ្យ សវនកម្មទំនើបបានចាប់ផ្តើមនៅក្នុង ឆ្នាំ១៨៤៤ នៅពេលដែលសភាអង់គ្លេសបានអនុម័តច្បាប់រួមគ្នារបស់ ក្រុមហ៊ុនភាគហ៊ុន។ សម្រាប់សកម្មភាពដំបូងដែលនាយក តម្រូវឲ្យរាយការណ៍ទៅម្ចាស់ភាគហ៊ុនតាមរបាយ ការណ៍ហិរញ្ញវត្ថុដែលបានធ្វើសវនកម្មរបាយការណ៍តុល្យការ។ នៅក្នុងឆ្នាំ ១៨៤៤ សវនករ មិនចាំបាច់ជា គណនេយ្យករ ឬឯករាជ្យទេ ប៉ុន្តែនៅក្នុងឆ្នាំ ១៩០០ ច្បាប់ក្រុមហ៊ុនថ្មី ត្រូវបានអនុម័ត ដែលតម្រូវឲ្យមាន សវនករឯករាជ្យ។

សមាគមន៍គណនេយ្យករសាធារណៈដំបូងបង្អស់ គឺសមាគមន៍គណនេយ្យករនៅអេឌីនបឺក ត្រូវបាន បង្កើតឡើងក្នុងឆ្នាំ១៨៥៤។ សមាគមន៍គណនេយ្យករសាធារណៈអាមេរិកាំងត្រូវបានបង្កើតឡើង នៅក្នុងឆ្នាំ ១៨៨៧ ដែលក្រោយមកក្លាយជាវិទ្យាស្ថានគណនេយ្យករសាធារណៈអាមេរិក(AICPA)។ រហូតមកដល់ឆ្នាំ ១៩៣០ សវនកម្មត្រូវបានតម្រង់ទិសប្រតិបត្តិការនោះ គឺវាផ្តោតលើនីតិវិធីដែលត្រូវបានអនុវត្ត ដើម្បីដំណើរ ការប្រតិបត្តិការនីតិវិធីទាំងនេះភាគច្រើនពឹងផ្អែកលើ ភស្តុតាងផ្ទៃក្នុងការអនុវត្តរបស់សហរដ្ឋអាមេរិកបានវិវត្ត

[4] https://www.kakcent.com/audit/(22-07-2020)

តាំងពីសតវត្សរ៍ទី១៩ ឆ្លោះទៅដំណើរការនៃការប្រមូលភស្តុតាងដែលទាក់ទងនឹងទ្រព្យសម្បត្តិ និងបំណុល ឬអ្វីដែលមានការយល់ច្រលំយ៉ាងទូលំទូលាយ ដែលបានរួមចំណែកដល់ការដួលរលំនៃផ្សារភាគហ៊ុននៅក្នុងឆ្នាំ១៩២៩។ សកម្មភាពមូលបត្ររបស់សហរដ្ឋអាមេរិកនៅក្នុងឆ្នាំ ១៩៣៣ និង ១៩៣៤ បានបង្កើតគណៈកម្មការមូលបត្រ(SEC) ដែលគ្រប់គ្រងលើការដោះដូរភាគហ៊ុនធំៗ នៅសហរដ្ឋអាមេរិក។ ច្បាប់ទាំងនេះមានឥទ្ធិពលយ៉ាងខ្លាំងទៅលើការធ្វើសវនកម្មនៅជុំវិញពិភពលោក។

ក្រុមហ៊ុនដែលមានបំណងធ្វើពាណិជ្ជកម្មភាគហ៊ុននៅផ្សារភាគហ៊ុនញូវយ៉ក ឬផ្សារភាគហ៊ុនអាមេរិក ត្រូវបានតម្រូវឲ្យចេញរបាយការណ៍ប្រាក់ចំណូលក៏ដូចជាតារាងតុល្យការ។

ដូចគ្នានេះផងដែរដោយសារតែបញ្ហាមុនៗ ជាមួយនឹងរបាយការណ៍ហិរញ្ញវត្ថុដែលមិនត្រឹមត្រូវ នៃទសវត្សឆ្នាំ ១៩២០ ការសង្កត់ធ្ងន់បានប្តូរទៅជាភាពយុត្តិធម៌នៃការបង្ហាញរបាយការណ៍ហិរញ្ញវត្ថុ និងតួនទីរបស់សវនករ គឺដើម្បីផ្ទៀងផ្ទាត់ភាពត្រឹមត្រូវនៃ ការបង្ហាញ។

នៅឆ្នាំ១៩៦០-១៩៩០ ភារកិច្ចរបស់សវនករក្នុងចំណោមអ្នកផ្សេងទៀត គឺត្រូវធានាថារបាយការណ៍ហិរញ្ញវត្ថុបង្ហាញភាពត្រឹមត្រូវ។ តួនាទីរបស់សវនករ ទាក់ទងនឹងការធ្វើសវនកម្មលើរបាយការណ៍ហិរញ្ញវត្ថុជាទូទៅនៅតែដដែលដូចកាលពីមុន។ នៅទសវត្សឆ្នាំ១៩៧០ ការផ្លាស់ប្តូរវិធីសាស្ត្រសវនកម្មត្រូវបានគេសង្កេតឃើញពី "ការផ្ទៀងផ្ទាត់ប្រតិបត្តិការនៅក្នុងសៀវភៅ" ទៅការពឹងផ្អែកលើប្រព័ន្ធការផ្លាស់ប្តូរបែបនេះ គឺដោយសារតែការកើនឡើងនូវចំនួនប្រតិបត្តិការ ដែលបានបណ្តាលមកពីការបន្តកើនឡើងនូវទំហំ និងភាពស្មុគស្មាញរបស់ក្រុមហ៊ុនដែលវាទំនងសម្រាប់សវនករ ដើរតួក្នុងការផ្ទៀងផ្ទាត់ប្រតិបត្តិការ។ ជាលទ្ធផលសវនករនៅក្នុងរយៈពេលនេះគឺបានដាក់ការពឹងផ្អែកខ្ពស់ទៅលើ ការគ្រប់គ្រងផ្ទៃក្នុងរបស់ក្រុមហ៊ុន នៅក្នុងនីតិវិធីសវនកម្មរបស់ពួកគេ។ នៅពេលដែលការគ្រប់គ្រងផ្ទៃក្នុង របស់ក្រុមហ៊ុនមានប្រសិទ្ធភាពសវនករកាត់បន្ថយកម្រិតនៃការធ្វើតេស្តលម្អិតលើរបាយការណ៍។

នៅដើមទសវត្សឆ្នាំ ១៩៨០ មានការកែទម្រង់មួយនៅក្នុងវិធីសាស្ត្ររបស់សវនករដែលការវាយតម្លៃប្រព័ន្ធត្រួតពិនិត្យផ្ទៃក្នុង ត្រូវបានគេរកឃើញថាជាដំណើរការដែលមានតម្លៃថ្លៃ ដូច្នេះសវនករបានចាប់ផ្តើមកាត់បន្ថយប្រព័ន្ធការងាររបស់ពួកគេ និងប្រើប្រាស់នីតិវិធីវិភាគឲ្យកាន់តែប្រសើរ។ ការបន្ថែមផ្នែកនេះគឺជាការអភិវឌ្ឍអំឡុងពាក់កណ្តាលទសវត្សឆ្នាំ ១៩៨០ នៃការធ្វើសវនកម្មផ្អែកលើហានិភ័យ។ ការធ្វើសវនកម្ម ផ្អែកលើហានិភ័យ គឺជាវិធីសាស្ត្រសវនកម្ម ដែលសវនករនឹងផ្តោតលើតំបន់ទាំងនោះដែលទំនងជាមានកំហុស។ នៅដើមទសវត្សឆ្នាំ ២០០០ មានរឿងអាស្រូវគណនេយ្យផ្សេងៗដូចជា WorldCom, Tyco ជាដើម ដើម្បីឆ្លើយតបទៅនឹងច្បាប់ Enron រដ្ឋវស្លឹកឈើជ្រុះ Sarbanes-Oxley ឆ្នាំ ២០០២ ត្រូវបានអនុម័តឡើងដែលនាំមកនូវបទប្បញ្ញត្តិគណនេយ្យភាពជាច្រើន សម្រាប់ការគ្រប់គ្រងសវនករ Sarbanes-Oxley បានពង្រីកភារកិច្ចរបស់សវនករ ដើម្បីធ្វើសវនកម្មលើភាពគ្រប់គ្រាន់នៃការគ្រប់គ្រងផ្ទៃក្នុងលើរបាយការណ៍ហិរញ្ញវត្ថុ។ រឿងអាស្រូវគណនេយ្យទាំងនេះ ក៏នាំឲ្យមានការធ្លាក់ចុះរបស់ Arthur Andersen ដែលជាក្រុមហ៊ុនសវនកម្មធំមួយនៅគ្រា

នោះដោយសារ តួនាទីរបស់ខ្លួននៅក្នុងរឿងអាស្រូវអេនរ៉ុន ទោះបីគោលដៅសវនកម្ម ជាទូទៅនៅក្នុងការរយៈពេលបច្ចុប្បន្ននៅតែដដែលក៏ដោយ ភាពជឿជាក់លើការផ្តល់ប្រាក់កម្ចីចំពោះរបាយការណ៍ហិរញ្ញវត្ថុ ការផ្លាស់ប្តូរសំខាន់ៗ ត្រូវបានធ្វើឡើងចំពោះការអនុវត្តសវនកម្ម ដែលជាលទ្ធផលនៃការកែទម្រង់យ៉ាងទូលំទូលាយនៅក្នុងប្រទេសផ្សេងៗ[5]។

២.១.៣ ប្រភេទនៃសវនកម្ម

សវនកម្មចែកចេញជាពីរប្រភេទគឺ៖

1. **សវនកម្មខាងក្នុង (Internal Audit)** ៖ ធ្វើឡើងដោយបុគ្គលិកផ្នែកសវនកម្ម ដែលធ្វើការនៅក្នុងក្រុមហ៊ុន ឬស្ថាប័នហើយមានតួនាទីត្រូវពិនិត្យភាពត្រឹមត្រូវនៃរបាយការណ៍ រួចបញ្ជូនទៅកាន់ អ្នកគ្រប់គ្រង ឬក្រុមប្រឹក្សាភិបាល (Board of Directors) ដោយផ្ទាល់។
2. **សវនកម្មខាងក្រៅ(External Audit)** ៖ គឺការធ្វើសកម្មភាពត្រួតពិនិត្យដោយការជួលក្រុមអ្នកជំនាញសវនកម្មឯករាជ្យ មិនស្ថិតនៅក្រោមការគ្រប់គ្រងរបស់ក្រុមហ៊ុនទេ។ សវនកម្មខាងក្រៅ អាចមានភាពសុក្រិត្យជាងសវនកម្មខាងក្នុងទេ ដោយសារតែការធ្វើសវកម្មខាងក្រៅ គោរពទៅតាមស្តង់ដារដែលបានចែងយ៉ាងច្បាស់លាស់ ហើយសវនករក៏ជាអ្នកដែលមិនស្ថិតក្រោមនូវឥទ្ធិពលនៃបុគ្គលណាមួយឡើយនៅក្នុងក្រុមហ៊ុន[6]។

❖ ស្តង់ដារសវនកម្មក្នុងការធ្វើសវនកម្ម សវនករត្រូវប្រកាន់ខ្ជាប់នូវស្តង់ដារសវនកម្ម នៅក្នុងពិភពលោកប្រព័ន្ធសវនកម្មអន្តរជាតិមានពីរគឺ៖

1. US GAAS (US Generally Accepted Auditing Standard) ស្តង់ដាសវនកម្មនេះរៀបចំឡើងដោយ US SAB (US Standard Auditing Board) ។
2. ISA (International Standard on Audit) ស្តង់ដាសវនកម្មនេះរៀបចំ និងកំណត់ដោយ IAPC (International Auditing Practice Committee) ។

- នៅក្នុងប្រទេសកម្ពុជា ស្តង់ដាសវនកម្មនេះមានឈ្មោះហៅថា CSA (Cambodia Standard on Auditing) CSA មានទ្រង់ទ្រាយ និងក្រោមរូបភាព ISA រៀបចំនិងកំណត់ដោយ NAC (National Accounting Council) ។

-IAAS (International Auditing and Assurance Standard)រៀបចំឡើង និង កំណត់ដោយ IAASB ដែលពីមុនមានឈ្មោះហៅថា IAPC (International Auditing Practice Committee)។

នៅក្នុងប្រទេសកម្ពុជាស្តង់ដាសវនកម្ម នេះមានឈ្មោះហៅថា CIFRS (Cambodia International Reporting Standard)។ CIFRS មានទ្រង់ទ្រាយ និងក្រោមរូបភាព IFRS រៀបចំនិងកំណត់ដោយ NAC (National Accounting Council) [7]។

[5] វិទ្យាស្ថាន វ៉ាន់ដា: សារណាបញ្ចប់ការសិក្សាថ្នាក់បរិញ្ញាបត្រជាន់ខ្ពស់ ជំនាន់ទី១៨ (ការធ្វើសវនកម្មលើរបាយការណ៍ហិរញ្ញវត្ថុរបស់ធនាគារអេស៊ីលីដា ភីអិលស៊ី) ទំព័រ ៥-៦ របស់និស្សិតឈ្មោះ តាន់ ពេជ្រសម្ផស្សបុប្ផា បោះពុម្ព២០២២

[6] ដូចទី4

[7] វិទ្យាស្ថាន វ៉ាន់ដា: សៀវភៅបរិញ្ញាបត្រជាន់ខ្ពស់សវនកម្ម ជំនាន់ទី២០ (ស្តង់ដាសវនកម្ម ផ្នែកទី១) ទំព័រទី៩ បោះពុម្ព ឆ្នាំ២០២២

ក្រមសីលធម៌របស់សវនករ សវនករត្រូវប្រកាន់ខ្ជាប់នូវក្រមសីលធម៌ ដូចខាងក្រោម៖

- ឯករាជ្យ (Independence)
- សមត្ថភាពអាជីព (Professional Competence)
- ភាពទទួលខុសត្រូវ (Responsibility)
- ការសម្ងាត់ (Confidence)
- សុចរិត និងស្មោះត្រង់ (Integrity & Royalty)

ផែនការសវនកម្ម ក្នុងការធ្វើផែនការសវនកម្ម សវនករត្រូវតែធ្វើការវាយតម្លៃលើហានិភ័យសវនកម្ម តាមរយៈការសិក្សាស្វែងយល់ពីអាជីវកម្មរបស់អង្គភាពមួយ (Business Acknowledge of an Entity) ជាមុនសិន

បន្ទាប់មកសវនករត្រូវកំណត់ទំហំជាសារវន្ត ដោយអនុលោមទៅតាមលទ្ធផល ការវាយតម្លៃលើហានិភ័យសវនកម្មរបស់អង្គភាពនោះ។

ហានិភ័យសវនកម្ម គឺជាហានិភ័យទាំងឡាយណាដែលបង្កប់នៅក្នុងរបាយការណ៍ហិរញ្ញវត្ថុ ហើយដែលសវនករត្រូវតែរុករកឲ្យឃើញ ដើម្បីកាត់បន្ថយវាឲ្យនៅរួមតូចតាមវិធីសាស្រ្តផ្សេងៗ។ ក្នុងការអនុវត្តជាក់ស្តែង សវនករត្រូវតែកំណត់ហានិភ័យសវនកម្ម ១% ៥% និង ១០% [8]។

ជាទូទៅហានិភ័យសវនកម្មកើតចេញពីប្រភពបី៖

- ប្រភពក្រៅអង្គភាព (Inherent Risk)
- ប្រភពពីប្រព័ន្ធគ្រប់គ្រងផ្ទៃក្នុងអង្គភាព (Control Risk)
- ប្រភពពីក្នុងអង្គភាពស្ថិតក្នុងទីកំបាំង (Detection Risk)

ក. ហានិភ័យមានប្រភពពីក្រៅអង្គភាព (Inherent Risk)

គឺជាហានិភ័យពីខាងក្រៅ ហើយមានឥទ្ធពលចូលមកក្នុងសហគ្រាស មានដូចជា៖

- ✓ ហានិភ័យសេដ្ឋកិច្ចពិភពលោក (Global Economic Risk)
- ✓ ហានិភ័យសេដ្ឋកិច្ចប្រទេស (Country Economic Risk)
- ✓ ហានិភ័យសេដ្ឋកិច្ចវិស័យឧស្សាហកម្ម (Industry Economic Risk)

ខ. ហានិភ័យមានប្រភពពីប្រព័ន្ធគ្រប់គ្រងផ្ទៃក្នុងអង្គភាព (Control Risk)

គឺជាហានិភ័យទាំងឡាយដែលមានប្រភពចេញពីប្រព័ន្ធគ្រប់គ្រងផ្ទៃក្នុង (Internal Control System) និងប្រព័ន្ធបញ្ជីគណនេយ្យ (Accounting System) [9]។

គ. ហានិភ័យមានប្រភពពីក្នុងអង្គភាពស្ថិតនៅទីកំបាំង (Detection Risk)

គឺជាហានិភ័យទាំងឡាយដែលកើតឡើងដោយសារការរៀបចំរបស់អ្នកគ្រប់គ្រង ហើយស្ថិតនៅទីកំបាំង ទោះជាសវនករខំស្ទាក់ចាប់ក៏បានតែមួយចំនួន ហើយមួយចំនួនទៀតស្ថិតនៅទីកំបាំងដដែល។

---

[8] *វិទ្យាស្ថាន វ៉ាន់ដា: សារណាបញ្ចប់ការសិក្សាថ្នាក់បរិញ្ញាបត្រជាន់ខ្ពស់ ជំនាន់ទី១៨ (ការធ្វើសវនកម្មលើរបាយការណ៍ហិរញ្ញវត្ថុរបស់ធនាគារ អេស៊ីលីដា ភីអិលស៊ី) ទំព័រ៧ របស់និស្សិតឈ្មោះ តាន់ ពេជ្រសម្ផស្សបុប្ផា បោះពុម្ព២០២២*

[9] *វិទ្យាស្ថាន វ៉ាន់ដា: សារណាបញ្ចប់ការសិក្សាថ្នាក់បរិញ្ញាបត្រជាន់ខ្ពស់ ជំនាន់ទី១៨ (ការធ្វើសវនកម្មលើរបាយការណ៍ហិរញ្ញវត្ថុរបស់ធនាគារ អេស៊ីលីដា ភីអិលស៊ី) ទំព័រ៨ របស់និស្សិតឈ្មោះ តាន់ ពេជ្រសម្ផស្សបុប្ផា បោះពុម្ព២០២២*

- របាយការណ៍សវនកម្ម សម្រាប់ US GAAS របាយការណ៍សវនកម្មមានទំនាក់ទំនង ៤ ចំណុចជា សំខាន់៖

១. ត្រូវតែបញ្ជាក់ថា របាយការណ៍ហិរញ្ញវត្ថុនោះត្រូវបានរៀបចំឡើងស្របតាម US GAAS ដែរឬទេ។

២. ត្រូវកំណត់បង្ហាញឲ្យបានច្បាស់ថា គ្រប់កាលៈទេសៈទាំងអស់ របាយការណ៍ហិរញ្ញវត្ថុមិនត្រូវបានកំហិតវិសាលភាពដោយកត្តាផ្សេងៗឡើយ។

៣. ព័ត៌មានដែលបង្ហាញក្នុងរបាយការណ៍ហិរញ្ញវត្ថុ ត្រូវតែគ្រប់គ្រាន់សមហេតុផល។

៤. ត្រូវតែបញ្ចេញយោបល់លើរបាយការណ៍ហិរញ្ញវត្ថុទាំងមូល។ ប្រសិនបើសវនករមិនអាចបញ្ចេញយោបល់ទាំងមូលបានទេ សវនករត្រូវបញ្ជាក់ពីមូលហេតុឲ្យបានច្បាស់លាស់ [10]។

២.២ ដំណើរការនៃការធ្វើសវនកម្មលើរបាយការណ៍ហិរញ្ញវត្ថុ

២.២.១ និយមន័យរបាយការណ៍ហិរញ្ញវត្ថុ

របាយការណ៍ហិរញ្ញវត្ថុ គឺជារបាយការណ៍ដែលសង្ខេបអំពីដំណើរការនៃគណនេយ្យ។ វាកំណត់អំពីភាពខ្លាំង និងខ្សោយនៃអាជីវកម្ម។ ជាធម្មតារបាយការណ៍ហិរញ្ញវត្ថុនៃអាជីវកម្មមួយ ដែលមានរាប់បញ្ចូលនូវរបាយការណ៍ ចំណូល តារាតុល្យការ ប្រាក់ចំណូលកាត់ទុក និងលំហូរសាច់ប្រាប់ជាដើម។

អាជីវកម្មភាគច្រើនវាត្រូវការរបាយការណ៍ហិរញ្ញវត្ថុ ព្រោះរបាយការណ៍ហិរញ្ញវត្ថុបានប្រាប់ពីលទ្ធផលនៃប្រតិបត្តិការក្រុមហ៊ុន ឬអង្គភាព ពីស្ថានភាពហិរញ្ញវត្ថុ និងលំហូរសាច់ប្រាក់ក្នុងក្រុមហ៊ុន ឬអង្គភាពមួយ។ វាពិតជាមានសារៈសំខាន់ណាស់ សម្រាប់អ្នកដែលធ្វើការជាប់ពាក់ព័ន្ធជាមួយការរកស៊ីមួយ ដែលអ្នកទាំងនោះ ត្រូវការរបាយការណ៍ហិរញ្ញវត្ថុដើម្បីដឹងសុខភាពហិរញ្ញវត្ថុក៏ដូចជាដំណើរនៃក្រុមហ៊ុន ដើរដល់ចំណុចណាហើយ។ អ្នកដែលត្រូវការរបាយការណ៍ហិរញ្ញវត្ថុពីក្រុមហ៊ុនមួយមានដូច ប្រធានគ្រប់គ្រងនៃក្រុមហ៊ុន ម្ចាស់ភាគហ៊ុន អ្នកចូលហ៊ុនវិនិយោគ អ្នកផ្គត់ផ្គង់ និងរដ្ឋាភិបាលជាដើម [11]។

២.២.២ ប្រវត្តិនៃរបាយការណ៍ហិរញ្ញវត្ថុ

របាយការណ៍ហិរញ្ញវត្ថុ គឺជារបាយការណ៍មួយប្រភេទដែលរៀបចំឡើងដោយផ្អែកទៅតាមវិធីសាស្ត្រគណនេយ្យ ដើម្បីបង្ហាញពីស្ថានភាពហិរញ្ញវត្ថុរបស់ក្រុមហ៊ុននៅពេលកំណត់ជាក់លាក់ណាមួយ ។

របាយការណ៍ហិរញ្ញវត្ថុ គឺជាការរាយការណ៍នូវរាល់សកម្មភាព ដែលទាក់ទងទៅនឹងការប្រើប្រាស់ព័ត៌មានហិរញ្ញវត្ថុ ហើយវាក៏បានបង្ហាញពីលទ្ធផលមួយ ដែលក្រុមហ៊ុនសម្រេចបាននូវក្នុងពេលវេលាជាក់លាក់ណាមួយ ។ វាក៏ជាមធ្យោបាយមួយនៃការបញ្ជូននូវរូបភាពពិតនៃ **ចំណេញ-ខាត** និងស្ថានភាពហិរញ្ញវត្ថុទៅអ្នកចាត់ចែង ខាងក្នុង និងអ្នកខាងក្រៅដែលមានចំណាប់អារម្មណ៍។ គេប្រើប្រាស់របាយការណ៍ហិរញ្ញវត្ថុដើម្បីបង្ហាញពីគោលបំណង និងដំណើការផ្សេងៗដែលកើតមានឡើងនូវក្នុងអង្គភាព ហើយវាគឺជាឧបករណ៍មួយសម្រាប់វាស់វែង និងវាយតម្លៃលើដំណើរការនៃស្ថានភាពហិរញ្ញវត្ថុរបស់អង្គភាពសម្រាប់ធ្វើការព្យាករណ៍ និងការធ្វើផែនការយុទ្ធសាស្ត្ររបស់អង្គភាពសម្រាប់នៅពេលអនាគត។ គោលបំណងនៃរបាយការណ៍ហិរញ្ញវត្ថុគឺផ្តល់ព័ត៌មានអំពីស្ថានភាពហិរញ្ញវត្ថុការប្រើប្រាស់ព័ត៌មាន និងការប្រែប្រួលនូវស្ថានភាពហិរញ្ញវត្ថុរបស់

---

[10] ដូចទី9

[11] វិទ្យាស្ថាន វ៉ាន់ដាៈ សារណាបញ្ចប់ការសិក្សាថ្នាក់បរិញ្ញាបត្រជាន់ខ្ពស់ ជំនាន់ទី១៨ (ការធ្វើសវនកម្មលើរបាយការណ៍ហិរញ្ញវត្ថុរបស់ធនាគារ អេស៊ីលីដា ភីអិលស៊ី) ទំព័រ៩ របស់និស្សិតឈ្មោះ តាន់ ពេជ្រសម្ផស្សបុប្ផា បោះពុម្ព២០២២

អង្គភាពមួយ ដែលវាមានប្រយោជន៍សម្រាប់អ្នកប្រើប្រាស់ទូទៅ ក្នុងការធ្វើការសម្រេចចិត្តផ្នែកសេដ្ឋកិច្ច។ របាយការណ៍ហិរញ្ញវត្ថុនេះ ក៏បង្ហាញអំពីលទ្ធផលនៃការគ្រប់គ្រងធនធានរបស់អង្គភាពនៅក្នុងការិយបរិច្ឆេទមួយផងដែរ ពោល គឺផ្តល់ព័ត៌មានអំពីហិរញ្ញវត្ថុដែលវាមានប្រយោជន៍ដល់អ្នកវិនិយោគ និងការរកភាពមិនច្បាស់លាស់នៃចលនា សាច់ប្រាក់ និងទង្វើផ្សេងៗ របស់អ្នកគ្រប់គ្រង។ ដើម្បីសម្រេចបាននូវគោលបំណងទាំងនេះរបាយការណ៍ហិរញ្ញវត្ថុ គឺត្រូវផ្តល់នូវព័ត៌មានអំពីអង្គភាពដូចជា៖

- ទ្រព្យសកម្ម .
- បំណុល
- មូលធន
- ចំណូលនិងចំណាយដែលរួមទាំង ចំណេញ-ខាត
- ការប្រែប្រួលផ្សេងៗទៀតក្នុងផ្នែកមូលធន
- លំហូរសាច់ប្រាក់របស់អង្គភាព [12]។

២.២.៣ ប្រភេទរបាយការណ៍ហិរញ្ញវត្ថុ

របាយការណ៍ហិរញ្ញវត្ថុត្រូវបានគេចែកចេញជា ៤គឺ៖

១.របាយការណ៍តុល្យការ (Balance Sheet)៖ គឺជារបាយការណ៍ដែលរាយការណ៍ នូវទ្រព្យសកម្ម បំណុល និងដើមទុនម្ចាស់របស់ក្រុមហ៊ុនអាជីវកម្ម ក្នុងកាលបរិច្ឆេទជាក់លាក់មួយ។ តារាងតុល្យការ វាគឺជាតារាងមួយ ដែលគេរៀបចំឡើងនៅក្នុងការិយបរិច្ឆេទបង្ហាញពី ទ្រព្យសកម្ម បំណុល និងមូលធនម្ចាស់ពិតប្រាកដដែលមាននៅក្នុងក្រុមហ៊ុន ។

២.របាយការណ៍លទ្ធផល (Income Statement)៖ បង្ហាញនូវគ្រប់ផលចំណូល និងបន្ទុកចំណាយ និងបង្ហាញនូវលទ្ធផលជាប្រាក់ចំណេញ ឬខាតបង់របស់ក្រុមហ៊ុនក្នុងអំឡុងពេលជាក់លាក់មួយ ។ ប្រសិនបើចំណូលធំជាងចំណាយ មានន័យថាចំណេញសុទ្ធ ប៉ុន្តែបើចំណូលតូចជាចំណាយមានន័យថាខាតសុទ្ធ ។

៣. របាយការណ៍ដើមទុនម្ចាស់ (Statement of Owners Equity) ៖ ជារបាយការណ៍បង្ហាញពីបម្រែបម្រួលកើនឡើង ឬថយចុះនៃដើមទុនម្ចាស់ សម្រាប់អំឡុងពេលជាក់លាក់មួយ។ ទ្រព្យម្ចាស់ គឺជាការអះអាងរបស់ម្ចាស់លើទ្រព្យសកម្មរបស់ក្រុមហ៊ុន ដែលវាជាប្រយោជន៍ម្ចាស់លើទ្រព្យសកម្មរបស់ក្រុមហ៊ុន បន្ទាប់ពីដកបំណុលចេញ។ ទ្រព្យម្ចាស់ត្រូវបានគេហៅថាជា ទ្រព្យសកម្មសុទ្ធ(Net Assets) ដែរ។ ការវិនិយោគរបស់ម្ចាស់ និងចំណូលបង្កើតដើមទុនម្ចាស់។ ហើយដើមទុនម្ចាស់នោះ ថយចុះ ដោយសារការដកទុនរបស់ម្ចាស់ និងបន្ទុកចំណាយឥទ្ធិពលនៃការឡើង ឬថយចុះនៃទុនម្ចាស់ ។

៤. របាយការណ៍លំហូរសាច់ប្រាក់ (Statement of Cash Flow)៖ មានវិធីពីរយ៉ាងដើម្បីបង្កើតលំហូរសាច់ប្រាក់គឺ៖

- វិធីសាស្ត្រផ្ទាល់
- វិធីសាស្ត្រមិនផ្ទាល់

[12] *ដូចទី11*

គោលបំណងដ៏សំខាន់របស់របាយការណ៍នៃលំហូរសាច់ប្រាក់ គឺវាផ្តល់ព័ត៌មានអំពី Cash receipts, Cash Payment, Net Change in Cash បណ្តាលមកពីសកម្មភាពវិនិយោគ និងសកម្មភាពហិរញ្ញប្បទានរបស់ក្រុមហ៊ុន ក្នុងរយៈពេលមួយ ។

របាយការណ៍លំហូរសាច់ប្រាក់គេចាត់ទុកជា Cash receipts, Cash Payment ស្ថិតក្នុងសកម្មភាពប្រតិបត្តិការសកម្មភាពវិយោគ និងសកម្មភាពហិរញ្ញប្បទាន [13]។

២.៣ ផលប្រយោជន៍ដែលរោងចក្រទទួលបានពីការធ្វើសវនកម្ម

២.៣.១ និយមន័យរោងចក្រ

និយមន័យទី១៖រោងចក្រត្រូវបានគេកំណត់ជាច្រើនសណ្ឋានដូចខាងក្រោមៈ

១.រោងចក្រ ឬ កម្មន្តសាលដែលមានមុខងារធ្វើការផលិត និងកែច្នៃផលិតផលបម្រើជូនអតិថិជន

២.ផ្តល់ផលិតផល និងកែច្នៃផលិតផលជូនអតិថិជនជុំវិញពិភពលោក

៣.ជាមូលដ្ឋានស្របច្បាប់ដែលអតិថិជនទុកចិត្តបាន [14]។

និយមន័យទី២៖ រោងចក្រគឺជាបណ្តុំនៃអង្គភាព ដែលធ្វើការផលិតនូវ ផលិតផលផ្សេងៗ គ្នាជាច្រើនមុខ ដើម្បីតែតម្រូវការរបស់អតិថិជនរបស់ខ្លួនត្រូវការ [15]។

ឧទាហរណ៍៖ រោងចក្រផលិតសម្លៀបបំពាក់ រោងចក្រផលិតកាបូប រោងចក្រតម្លើងយានយន្ត រោងចក្រផលិតស្រាបៀរ រោងចក្រផលិតទឹកបរិសុទ្ធ និងរោងចក្រកែរច្នៃកៅស៊ូក្រែប ។ល។

២.៣.២ ប្រវត្តិរោងចក្រ

រោងចក្រកាត់ដេរ យ៉ាកជីន បានកកើតដំបូងឆ្នាំ 1978 នៅទីក្រុង សេអូល ប្រទេស កូរ៉េខាងត្បូងដែលធ្វើការ ផលិតនូវសម្លៀបបំពាក់បុរស នារី និងកូនក្មេងជាដើម។

ដោយសារតែរោងចក្រ ទទួលបានការគាំទ្រពីសំណាក់អតិថិជននៅក្នុងប្រទេស និងពីបណ្តាប្រទេសជាច្រើនដូច កាណាដា អាមេរិច លើសពីតម្រូវការនៃការផលិតរបស់ខ្លួន ហេតុដូចនេះទើបរោងចក្រដ៏ធំមួយនេះបានសម្រេចចិត្តមកបើកដំណើរការរោងចក្រកាត់ដេរសម្លៀបបំពាក់បន្ថែម ដើម្បីបង្គ្រប់នូវតម្រូវការដែលអតិថិជនចង់បាន។ បន្ទាប់មករោងចក្របានបើករោចក្រដំណើរនៅប្រទេសកម្ពុជាដោយជោគជ័យនៅថ្ងៃទី28 ខែតុលា ឆ្នាំ2005 រហូតមកដល់បច្ចុប្បន្ន។

ក្នុងនេះដែររោងចក្រកាត់ដេរ យ៉ាកជីន(ខេមបូឌា)អ៊ីន បានពង្រីកខ្លួនយ៉ាងឆាប់រហ័ស ដោយបំពេញតម្រូវការនាំចេញបានច្រើនបំផុតជារៀងរាល់ឆ្នាំ [16]។

---

[13] *វិទ្យាស្ថាន វ៉ាន់ដា: សារណោបញ្ចប់ការសិក្សាថ្នាក់បរិញ្ញាបត្រជាន់ខ្ពស់ ជំនាន់ទី១៨ (ការធ្វើសវនកម្មលើរបាយការណ៍ហិរញ្ញវត្ថុរបស់ធនាគារ អេស៊ីលីដា ភីអិលស៊ី) ទំព័រ១០ របស់និស្សិតឈ្មោះ តាន់ ពេជ្រសម្ផស្សបុប្ផា បោះពុម្ព២០២២*

[14] http://dict.antkh.com/dictionaries/manufacture.aspx

[15] *ដូចទី14*

[16] http://www.yakjin.com/jsp/eng/company/greeting.jsp

ជំពូកទី៣
លទ្ធផលនៃការស្រាវជ្រាវ

ជំពូកទី៣
ការធ្វើសវនកម្មលើរបាយការណ៍ហិរញ្ញវត្ថុរបស់រោងចក្រ
កាត់ដេរ យ៉ាក ជីន(ខេមបូឌា)អ៊ីន

៣.១ ស្ថានភាពទូទៅរបស់រោងចក្រកាត់ដេរ យ៉ាក់ជីន(ខេមបូឌា)អ៊ីន

៣.១.១ ប្រវត្តិរបស់របស់រោងចក្រកាត់ដេរ យ៉ាក់ជីន(ខេមបូឌា)អ៊ីន

រោងចក្រកាត់ដេរ យ៉ាកជីន(ខេមបូឌា)អ៊ីន (ហៅកាត់ថា "ក្រុមហ៊ុន") ត្រូវបានបង្កើតឡើងនៅក្នុងព្រះរាជាណាចក្រកម្ពុជា និងបានចុះបញ្ជីនៅក្រសួងពាណិជ្ជកម្ម ជារោងចក្រឯកជនទទួលខុសត្រូវមានកម្រិត ដោយមានលេខចុះបញ្ជី INV ១០០១ E/២០០៥ ចុះថ្ងៃទី២៨ ខែតុលា ឆ្នាំ២០០៥ ក្រោយមកបានចុះបញ្ជីម្តងទៀតទៅជាលេខ ០០០០៨៩២៤ ចុះថ្ងៃទី០៣ ខែមិថុនា ឆ្នាំ ២០១៦។

យ៉ាកជីន(ខេមបូឌា)អ៊ីន គឺជារោងចក្របុត្រសម្ព័ន្ធដែលគ្រប់គ្រងទាំងស្រុងដោយ YAKJIN TRADING CORP. ដែលមានមូលដ្ឋានធំនៅប្រទេសកូរ៉េខាងត្បូង។ សកម្មភាពចម្បងរបស់យ៉ាកជីន(ខេមបូឌា)អ៊ីន នោះគឺផលិតសម្លៀកបំពាក់ ដោយផ្អែកលើកិច្ចសន្យា សម្រាប់អតិថិជនរបស់ YAKJIN TRADING CORP. ដែលមានមូលដ្ឋានភាគច្រើននៅសហរដ្ឋអាមេរិច និងកាណាដា។

យ៉ាកជីន(ខេមបូឌា)អ៊ីន មានអាសយដ្ឋានចុះបញ្ជីនៅភូមិតាកេរ្តិ៍-ភូមិផ្សារកំបូល-ភូមិព្រៃកុដិ សង្កាត់កំបូល ខណ្ឌពោធិ៍សែនជ័យ រាជធានីភ្នំពេញ ព្រះរាជាណាចក្រកម្ពុជា។ ហើយគិតមកទល់នឹងកាលបរិច្ឆេទនៃរបាយការណ៍នេះ យើងមានរោងចក្រកាត់ដេរសម្លៀកបំពាក់ចំនួនពីរកំពុងដំណើរការនៅក្នុងរាជធានីភ្នំពេញនៃព្រះរាជាណាចក្រកម្ពុជា។

៣.១.២ ទស្សនវិស័យ និងបេសកកម្មរបស់រោងចក្រ

ទស្សនវិស័យ

ជារោងចក្រកាត់ដេរ សម្លៀកបំពាក់ដែលមានគុណភាពឈានមុខគេមួយ ផ្តល់ជូនឲ្យអតិថិជនគ្រប់បណ្តាប្រទេសដោយទំនុកចិត្ត ប្រកបដោយប្រសិទ្ធភាព និងឧត្តមភាព។

បេសកកម្ម

រោងចក្រ យ៉ាក់ជីន(ខេមបូឌា)អ៊ីន នឹងចូលរួមអនុវត្តន៍គោលនយោបាយរបស់រដ្ឋាភិបាលដែលបានដាក់ចេញឲ្យបានខ្ជាប់ខ្ជួន ប្រកបដោយប្រសិទ្ធភាព ដើម្បីកាត់បន្ថយភាពក្រីក្រ ការពារបរិស្ថាន និងអភិវឌ្ឍសេដ្ឋកិច្ចសង្គមជាតិទាំងមូល។

៣.១.៣ ស្លាកសញ្ញារបស់រោងចក្រ

៣.១.៤ រចនាសម្ព័ន្ធគ្រប់គ្រង (តួនាទី និងភារកិច្ច)

Organizational chart_YAKJIN CAMBODIA

Base 2021.07.01

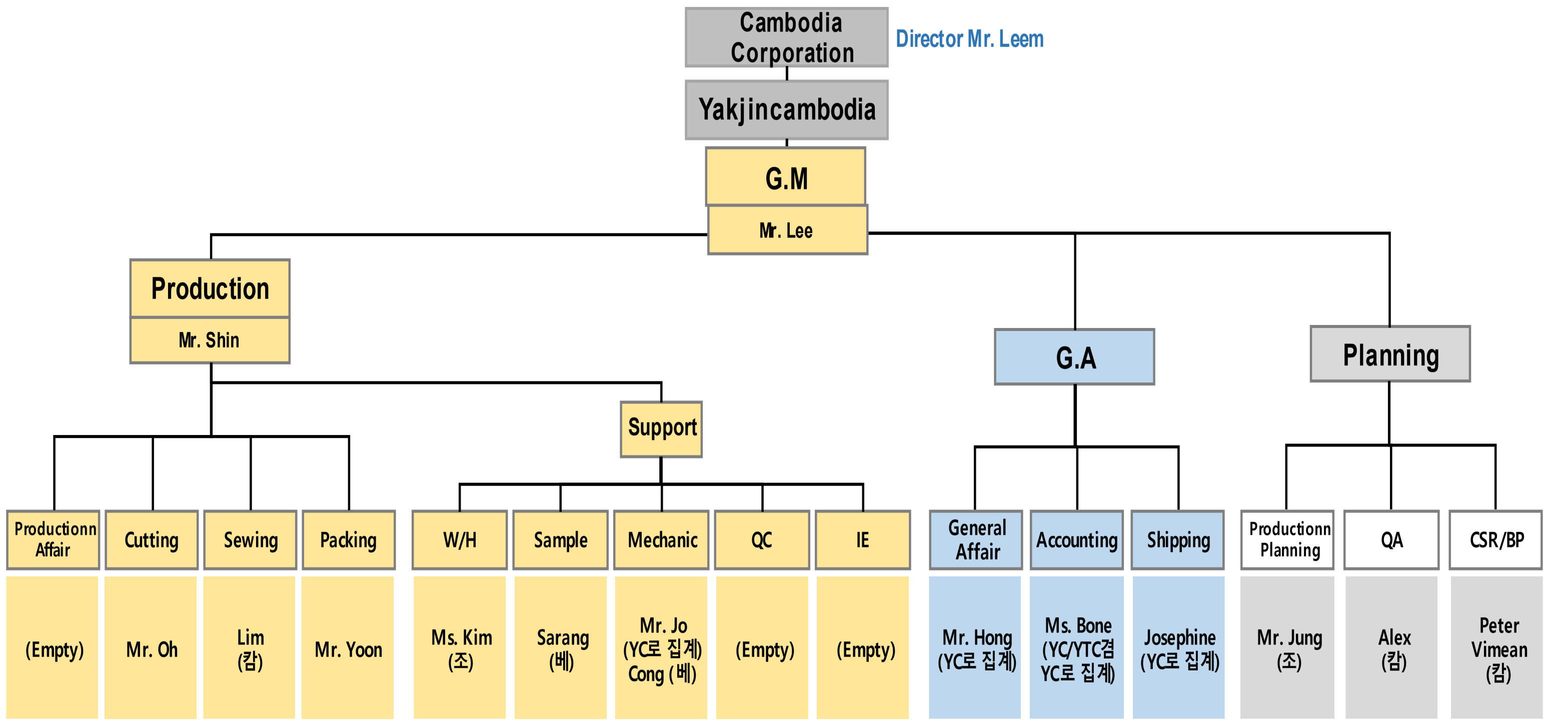

Description		Dirietor	Factory Manger	Production Affair	Cutting	Sewing	Packing	W/H	Sample	Mechanic	QC	IE	HR	Accounting	Shipping	Production Planning	QA	CSR/BP	Total
Korean			2		1														3
3rd Country							1	1	1	1						1			5
Local	Register				58	480	102	30	9	18	100	2	3	1	4	2	9	2	820
	Working (Register– Annual leave)				58	480	102	30	9	18	100	2	3	1	4	2	9	2	820
Total (Korean+3rd Country+Working)			2		59	480	103	31	10	19	100	2	3	1	4	3	9	2	828

៣.២ ដំណើរការនៃការធ្វើសវនកម្មលើរបាយការណ៍ហិរញ្ញវត្ថុរបស់រោងចក្រ យ៉ាក់ជីន(ខេមបូឌា)អ៊ីន

ដំណើរនៃការធ្វើសវនកម្មលើរបាយការណ៍ហិរញ្ញវត្ថុរបស់រោងចក្រ គឺធ្វើឡើងជារៀងរាល់ ១ឆ្នាំម្តង នៅបំណាច់ការិយបរិច្ឆេទ ថ្ងៃទី៣១ ខែធ្នូ ឆ្នាំ២០២១ និងចេញផ្សាយនូវរបាយការណ៍ហិរញ្ញវត្ថុរបស់ខ្លួន ជាសាធារណៈនៅថ្ងៃទី២៨ ខែមីនា ឆ្នាំ២០២២ ។ ហើយក្នុងការធ្វើសវនកម្មនេះ យើងក៏ត្រូវការស្វែងយល់អំពីការគ្រប់គ្រងប្រព័ន្ធផ្ទៃក្នុងរបស់រោងចក្រផងដែរ ដើម្បីឲ្យដំណើរការការធ្វើសវនកម្មលើរបាយការណ៍ហិរញ្ញវត្ថុរបស់យើងកាន់តែស៊ីជម្រៅ និងមានភាពងាយស្រួល។

៣.២.១ ដំណើរការពិនិត្យប្រព័ន្ធគ្រប់គ្រងផ្ទៃក្នុងរបស់រោងចក្រ

ប្រព័ន្ធគ្រប់គ្រងផ្ទៃក្នុង វាពិតជាមានទំនាក់ទំនងរវាងក្រុមប្រឹក្សាភិបាលថ្នាក់ដឹកនាំ និងបុគ្គលិក ដោយអ្នកទាំងនោះ ធ្វើយ៉ាងណាព្រួតដៃគ្នាជំរុញនូវសកម្មភាពរបស់ខ្លួន ដើម្បីឆ្ពោះទៅរកគោលដៅជាក់លាក់មួយ។ ដោយឡែក ការរៀបចំរចនាសម្ព័ន្ធគ្រប់គ្រងធនធានមនុស្សត្រូវមានមូលដ្ឋានច្បាស់លាស់ក្នុងការកំណត់មុខតំណែង តួនាទីបុគ្គលិកទៅតាមជំនាញរបស់ពួកគេនីមួយៗ រួមផ្សំនឹងការងារបច្ចេកទេសនានាផងដែរ។ យ៉ាងណាមិញរចនាសម្ព័ន្ធគ្រប់គ្រងរបស់រោងចក្រ Yakjin(Cambodia) Inc. ក្នុងការគ្រប់គ្រងរាល់ការចំណាយក្នុងសកម្មភាពសេដ្ឋកិច្ច និងផ្នែកហិរញ្ញវត្ថុ ដែលកំពុងនឹងអនុវត្តនូវការងាររបស់ខ្លួនក្នុងកំណត់ត្រាគណនេយ្យយ៉ាងត្រឹមត្រូវ។

នៅក្នុងប្រព័ន្ធគ្រប់គ្រងផ្ទៃក្នុងរបស់រោងចក្រ Yakjin(Cambodia) Inc. រួមមាន ៤ចំណុច ដែលត្រូវយកទៅអនុវត្តលើអង្គភាពរងសវនកម្ម ដែលក្នុងនោះមាន ៖

- ការសាកសួរផ្ទាល់មាត់ទៅលើបុគ្គលិក និងអ្នកគ្រប់គ្រងតែម្តង
- ការត្រួតពិនិត្យលើឯកសារផ្សេងៗ
- ការអង្កេតការណ៍ដោយផ្ទាល់មើលលើសាច់រឿងជាក់ស្តែង
- ការពិនិត្យមើលឡើងវិញថាតើពួកគេអនុវត្តតាមគោលនយោបាយ និងនីតិវិធីត្រឹមត្រូវ ឬអត់

ផ្នែកការងាររដ្ឋបាល និងបុគ្គលិក

រោងចក្រមានគោលការណ៍សម្រាប់ផ្តល់នូវប្រាក់បៀវត្សរ៍ ដែលរួមទាំងប្រាក់វិភាជន៍ និងត្រូវបើកជូនទៅតាមកម្រិតនៃមុខតំណែងរបស់បុគ្គលិក ដែលបានព្រមព្រៀងក្នុងកិច្ចសន្យារាល់បុគ្គលិកទូទៅនីមួយៗ នឹងទទួលបានប្រាក់បំណាច់ឆ្នាំ ៥% និងប្រាក់លើកទឹកចិត្តពេលបំពេញការងារបានច្រើនទៅដល់ Target និងប្រាក់លើកទឹកចិត្តប្រចាំខែ ពេលដែលមានវត្តមានទៀងទាត់។

លក្ខខណ្ឌ និងបែបបទទទួលយកនិយោជិតធ្វើការ បេក្ខជនទាំងពីរភេទ ត្រូវមានអាយុយ៉ាងតិច១៨ ឆ្នាំ។ មានកាយសម្បទាគ្រប់គ្រាន់ល្អ មិនប្រកាន់ជាតិសាសន៍ និងមានកម្រិតជំនាញសមស្របតាមតម្រូវការរបស់រោងចក្រ។

❖ **បែបបទត្រូវបំពេញមុនចូលបំរើការងារមានដូចខាងក្រោម៖**

- ត្រូវមានអត្តសញ្ញាណប័ណ្ណ
- ប្រវត្តិរូបសង្ខេប មានបិទរូបថត ៤ គុណ ៦

- សាកល្បងការងារយ៉ាងតិច ៣ខែ តាមជំនាញរបស់និយោជិក បុគ្គលិក បានដាក់ជូន

❖ **បែបបទនៃការអនុវត្តការងារ និងសណ្តាប់ធ្នាប់នៅក្នុងរោងចក្រ**

- គោរពការចាត់តាំងការងារ និងម៉ោងធ្វើការ
- ត្រូវធ្វើការតាមតួនាទីរបស់ខ្លួន និងរក្សាសណ្តាប់ធ្នាប់
- បុគ្គលិក កម្មករ ទាំងអស់ត្រូវរក្សាអាកប្បកិរិយាសុភាពរាបសារថ្លៃថ្នូរជានិច្ច
- ហាមប្រើប្រាស់ទ្រព្យសម្បត្តិរោងចក្រ ជារបស់បុគ្គល
- ហាមឃោសនា ឬធ្វើនយោបាយក្នុងរោងចក្រ
- បុគ្គលិក កម្មករត្រូវមានតួនាទីអនុវត្តឱ្យបានសម្រេចនូវភារកិច្ចនីមួយៗ ដែលបានដាក់ជូន
- ហាមដាច់ខាតនូវការផ្សព្វផ្សាយដំណឹងផ្តេសផ្តាស
- ហាមលេងល្បែងស៊ីសងនៅក្នុងបរិវេណរោងចក្រ

❖ **ថេរវេលាធ្វើការកំណត់ និងការឈប់សម្រាកដោយមានប្រាក់ឈ្នួល**

- ថេរវេលាធ្វើការកំណត់ ៨ ម៉ោងក្នុងមួយថ្ងៃ
- នៅពេលរោងចក្រមានតម្រូវការផលិតខ្ពស់ គឺតម្រូវឱ្យបុគ្គលិក កម្មករធ្វើការថែមម៉ោង
- ការឈប់សម្រាកប្រចាំសប្តាហ៍ រៀងរាល់ថ្ងៃអាទិត្យ
- ការឈប់សម្រាកថ្ងៃបុណ្យ អនុវត្តតាមសេចក្តីប្រកាស របស់ក្រសួងសង្គមកិច្ចការងារបណ្តុះបណ្តាលវិជ្ជាជីវៈនិងយុវនីតិសម្បទា ដែលចេញផ្សាយជារៀងរាល់ឆ្នាំ។

៣.២.២ ចំណុចសំខាន់នៃដំណើរការធ្វើសវនកម្មលើរបាយការណ៍ហិរញ្ញវត្ថុ

កំណត់ត្រាគណនេយ្យនៅរោងចក្រ Yakjin(Cambodia) Inc. ត្រូវបានធ្វើឡើងយ៉ាងម្មត់ចត់ ដោយប្រើប្រាស់ប្រព័ន្ធកត់ត្រា QuickBooks និង Microsoft Excel។ គ្រប់គណនីទាំងអស់ត្រូវបានធ្វើការផ្ទៀងផ្ទាត់ (Reconcile) តួលេខយ៉ាងត្រឹមត្រូវ មុននឹងគណនេយ្យករត្រូវបញ្ចូលនូវរាល់ទិន្នន័យ ដែលជាប្រតិបត្តិការចំណាយរបស់រោងចក្រ គណនេយ្យករត្រូវគោរពទៅតាមគោលការណ៍ និងនីតិវិធីចំណាយទាំងនោះ។ ហើយនូវរាល់ប្រតិបត្តិការទាំងអស់នឹងត្រូវបានបង្ហាញជាលទ្ធផល ជូនដល់ម្ចាស់រោងចក្រ និងរួមទាំងម្ចាស់ភាគហ៊ុនផងដែរ ដែលសវនករនឹងត្រូវធ្វើសវនកម្មក្នុងនេះមានដូចជា៖

1. របាយការណ៍ស្ថានភាពហិរញ្ញវត្ថុ Statement of Financial Position
2. របាយការណ៍ប្រាក់ចំណូលពេញលេញ Statement of Comprehensive Income
3. របាយការណ៍បម្រែបម្រួលមូលធនភាគហ៊ុនិក Statement of Changes in Shareholder's Equity
4. របាយការណ៍លំហូរសាច់ប្រាក់ Statement of Cash Flows
5. កំណត់សម្គាល់លើរបាយការហិរញ្ញវត្ថុ Note to Financial Statement
6. របាយការណ៍របស់សវនករឯករាជ្យ Independent Auditor's Report

៣.២.៣ សេចក្តីថ្លែងការណ៍របស់អភិបាល

អភិបាលមានសេចក្តីសោមនស្សរីករាយក្នុងការដាក់ជូននូវរបាយការណ៍ហិរញ្ញវត្ថុរបស់ខ្លួន រួមជាមួយ និងរបាយការណ៍ហិរញ្ញវត្ថុដែលបានធ្វើសវនកម្មរួចរបស់រោងចក្រកាត់ដេរ **យ៉ាកជីន** (**ខេមបូឌា**) **អ៊ីន** សម្រាប់ដំណាច់ការិយបរច្ឆេទ ថ្ងៃទី៣១ ខែធ្នូ ឆ្នាំ២០២១។

សកម្មភាពចម្បង

សកម្មភាពចម្បងរបស់រោងចក្រគឺប្រតិបត្តិការ រោងចក្រកាត់ដេរសម្លៀបបំពាក់ នៅក្នុងព្រះរាជាណាចក្រកម្ពុជា។

លទ្ធផលហិរញ្ញវត្ថុ

លទ្ធផលហិរញ្ញវត្ថុរបស់រោងចក្រសម្រាប់ឆ្នាំសារពើពន្ធកន្លងមកមានដូចខាងក្រោមៈ

- ទឹកប្រាក់ចំណេញសុទ្ធសម្រាប់បំណាច់ការិយបរិច្ឆេទថ្ងៃទី៣១ ខែធ្នូ ឆ្នាំ២០២១៖ ២.៩៤២.១៣៣ ដុល្លអាមេរិច
- ទឹកប្រាក់ខាតសុទ្ធសម្រាប់បំណាច់ការិយបរិច្ឆេទថ្ងៃទី៣១ ខែធ្នូ ឆ្នាំ២០២០ ៖ ៩០១.៩៩៩ ដុល្លារអាមេរិច

ការបោះផ្សាយដើមទុនជាភាគហ៊ុន

ក្នុងកំឡុងឆ្នាំមានដំណាច់ការិយបរិច្ឆេទថ្ងៃទី៣១ ខែធ្នូ ឆ្នាំ២០២១ រោងចក្រមិនមានបោះផ្សាយនូវដើមទុនជាភាគហ៊ុនថ្មី ឬបង្កើនដើមទុនថែមនោះទេ ។

អភិបាល

សមាជិកក្រុមប្រឹក្សាភិបាលដែលមានអភិបាលកិច្ចក្នុងកំឡុងឆ្នាំមានដំណាច់ការិយបរិច្ឆេទគឺ៖

លោក KIM BYYOENG PIL អភិបាល

កម្ចីពិបាកទារ កម្ចីសង្ស័យ និងបុរេប្រទានសម្រាប់អតិថិជន

មុនពេលដែលរបាយការណ៍ហិរញ្ញវត្ថុរបស់រោងចក្រត្រូវបានរៀបចំឡើង អភិបាលបានចាត់វិធានការសមស្របដើម្បីធានាឲ្យបានថាវិធានការផ្សេងៗ ត្រូវបានធ្វើឡើងទាក់ទងនឹងការលុបបំណុលពិបាកទារចោល ព្រមទាំងធ្វើសំវិធានធនលើបំណុលសង្ស័យ។

វិធានការសមស្របទាំងនោះ ត្រូវបានបង្កើតដើម្បីធ្វើឲ្យមានការស្ងប់ចិត្តដល់ អភិបាលនៃរោងចក្រ ដោយដឹងថារាល់បំណុលដែលពិបាកទារទាំងអស់ត្រូវបានលុបចោលតាមនីតិវិធី និងបំណុលសង្ស័យត្រូវបានធ្វើសំវិធានធនគ្រប់គ្រាន់។ គិតត្រឹមកាលបរិច្ឆេទនៃរបាយការណ៍នេះ លោកអភិបាលមិនបានដឹងអំពីកាលៈទេសៈណាមួយដែលនឹងធ្វើឲ្យចំនួនទឹកប្រាក់ត្រូវបានលុបចោលសម្រាប់បំណុលពិបាកទារ ឬចំនួនទឹកប្រាក់នៃសំវិធាន សម្រាប់បំណុលសង្ស័យនៅក្នុងរបាយការណ៍ហិរញ្ញវត្ថុរបស់រោងចក្រមានភាពមិនប្រក្រតីឡើយ។

ទ្រព្យសកម្ម

មុនពេលដែលរបាយការណ៍ប្រាក់ចំណូល និងតារាងតុល្យការរបស់រោងចក្រ ត្រូវបានរៀបចំឡើង លោកអភិបាល បានចាត់វិធានការសមហេតុផល ដើម្បីធានាឲ្យបានថាទ្រព្យសកម្មចរន្តណាមួយ ក្រៅពីបំណុល ដែលមិនទំនងជាអាចសម្រេចបានក្នុងដំណើរការធម្មតានៃអាជីវកម្មតាមតម្លៃរបស់ពួកគេ ដូចដែលបានបង្ហាញក្នុងកំណត់ត្រាគណនេយ្យរបស់រោងចក្រ ត្រូវបានកត់ត្រាទុកនូវចំនួន ដែលពួកគេអាចរំពឹងថា

ទទួលបាន។ គិតត្រឹមកាលបរិច្ឆេទនៃរបាយការណ៍នេះ លោកអភិបាលមិនបានដឹងអំពីកាលៈទេសៈណាមួយ ដែលអាចធ្វើឲ្យតម្លៃដែលបានសន្មតថា ជាទ្រព្យសកម្មចរន្តនៅក្នុងរបាយការណ៍ហិរញ្ញវត្ថុរបស់រោងចក្រមាន ភាពមិនប្រក្រតីឡើយ។

វិធីសាស្ត្រវាយតម្លៃ

តាមកាលបរិច្ឆេទនៃរបាយការណ៍នេះ អភិបាលមិនបានដឹងអំពីកាលៈទេសៈណាមួយដែលបានកើត ឡើង ដែលបង្ហាញពីការប្រកាន់ភ្ជាប់នូវវិធីសាស្ត្រវាយតម្លៃទ្រព្យសកម្ម និងបំណុលដែលមានស្រាប់ក្នុងរបាយ ការណ៍ហិរញ្ញវត្ថុរបស់រោងចក្រ ជាការនាំឲ្យយល់ខុស ឬមិនត្រឹមត្រូវឡើយ។

បំណុលយថាភាព និងបំណុលផ្សេងៗ

គិតត្រឹមកាលបរិច្ឆេទនៃរបាយការណ៍នេះ លោកអភិបាលមិនបានដឹងអំពីកាលៈទេសៈមានបញ្ហាណា មួយនៅក្នុងរបាយការណ៍នេះ ឬរបាយការណ៍ហិរញ្ញវត្ថុរបស់រោងចក្រដែលនឹងធ្វើឲ្យចំនួនទឹកប្រាក់ណាមួយ ដែលមានចែងក្នុងរបាយការណ៍មានភាពមិនប្រក្រតីនោះទេ។

ធាតុមានលក្ខណៈពិសេស

តាមមូលគំនិតរបស់ក្រុមប្រឹក្សាភិបាល លទ្ធផលនៃប្រតិបត្តិការរបស់ក្រុមហ៊ុនសម្រាប់ការិយបរិច្ឆេទ មិនបាន រងផលប៉ះពាល់ខ្លាំងក្លាពីធាតុ ប្រតិបត្តិការ ឬព្រឹត្តិការណ៍ដែលមានលក្ខណៈជាសារវន្ត ឬជាពិសេសណាមួយ នោះឡើយ។

ដូចគ្នានេះដែរ តាមមូលគំនិតរបស់ក្រុមប្រឹក្សាភិបាល ក្នុងរយៈពេលនៃគម្លាតចាប់ពីបំណាច់ការិយ បរិច្ឆេទរហូតមកដល់កាលបរិច្ឆេទនៃការចេញរបាយការណ៍នេះ ហើយលទ្ធផលនៃប្រតិបត្តិការរបស់រោងចក្រ សម្រាប់ការិយបរិច្ឆេទមិនបានរងផលប៉ះពាល់ខ្លាំងក្លាពីធាតុ ប្រតិបត្តិការ ឬព្រឹត្តិការណ៍ដែលមានលក្ខណៈជា សារវន្ត ឬពិសេសណាមួយនោះឡើយ ដែលក៏ជាមូលដ្ឋានមួយនៃការបង្កើតរបាយការណ៍នេះឡើង រោងចក្រ គ្មានទេនូវ៖

- បន្ទុកចំណាយណាមួយ ទៅលើទ្រព្យសកម្មរបស់រោងចក្រ ដែលបានកើតឡើងចាប់តាំងពីបំណាច់ ការិយបរិច្ឆេទសារពើពន្ធ ដែលជានានូវបំណុលរបស់បុគ្គលផ្សេងទៀតណាមួយឡើយ។
- បំណុលយថាភាពណាមួយទាក់ទងនឹងរោងចក្រ ដែលបានកើតឡើង ចាប់តាំងពីបំណាច់ការិយ បរិច្ឆេទកន្លងទៅ ក្រៅពីដំណើរការធម្មតានៃប្រតិបត្តិការអាជីវកម្មរបស់ខ្លួន។

គ្មានបំណុលយថាភាព ឬបំណុលផ្សេងៗណាមួយដែលកើតឡើង ឬទំនងជាអាចកើតឡើងបានក្នុង អំឡុងពេល ដប់ពីរខែបន្តបន្ទាប់គ្នាគិតចាប់តាំងពីបំណាច់ការិយបរិច្ឆេទឡើយ ដែលតាមគំនិតរបស់ លោក អភិបាលនឹងមាន ឬអាចមានផលប៉ះពាល់លើសមត្ថភាពរបស់រោងចក្រ ក្នុងការបំពេញដំណើរការកាតព្វកិច្ច របស់ខ្លួន នៅពេលដែលខ្លួនត្រូវដល់កាលកំណត់សង។

- **ការទទួលខុសត្រូវរបស់អភិបាលពាក់ព័ន្ធនឹងរបាយការណ៍ហិរញ្ញវត្ថុ**

អភិបាលទទួលខុសត្រូវក្នុងការធានាថា របាយការណ៍ហិរញ្ញវត្ថុត្រូវបានបង្កើតឡើង យ៉ាងត្រឹមត្រូវ ដើម្បីបង្ហាញឲ្យបានភាពជាក់ស្តែងនូវរាល់ចំណុចអំពីស្ថានភាពហិរញ្ញវត្ថុរបស់រោងចក្រគិតចាប់ពីថ្ងៃទី៣១ ខែ ធ្នូ ឆ្នាំ២០២១ និងសមិទ្ធកម្មហិរញ្ញវត្ថុ និងលំហូរសាច់ប្រាក់របស់ខ្លួនសម្រាប់បំណាច់ការិយបរិច្ឆេទ។

ក្នុងការរៀបចំរបាយការណ៍ហិរញ្ញវត្ថុទាំងនេះ អភិបាលត្រូវ៖

1/ អនុម័តគោលការណ៍គណនេយ្យសមស្រប ដោយអនុលោមទៅតាមស្តង់ដារបាយការណ៍ហិរញ្ញវត្ថុអន្តរជាតិរបស់កម្ពុជា("CIFRS") ដែលបានគាំទ្រដោយការវិនិច្ឆ័យដោយសមហេតុផល និងប្រុងប្រយ័ត្ន ហើយបន្ទាប់មកអនុវត្តវាជាប្រចាំ។

2/ អនុវត្តតាមលក្ខខណ្ឌតម្រូវនៃការបង្ហាញរបស់ CIFRS ឬប្រសិនបើមានការផ្លាស់ប្តូរស្តង់ដានោះ ដើម្បីផលប្រយោជន៍នៃបទបង្ហាញដែលពិតប្រាកដ និងត្រឹមត្រូវនេះ ត្រូវបានបង្ហាញពន្យល់ និងកំណត់បរិមាណយ៉ាងត្រឹមត្រូវនៅក្នុងរបាយការណ៍ហិរញ្ញវត្ថុ។

3/ ត្រួតពិនិត្យដំណើរការរបាយការណ៍ហិរញ្ញវត្ថុ និងរក្សាទុកកំណត់ត្រាគណនេយ្យឲ្យបានគ្រប់គ្រាន់ និងប្រព័ន្ធត្រួតពិនិត្យផ្ទៃក្នុងប្រកបដោយប្រសិទ្ធភាព។

4/ វាយតម្លៃសមត្ថភាពរបស់រោងចក្រក្នុងការបន្តនិរន្តរភាព ដោយបង្ហាញថាអាចអនុវត្តបាននូវបញ្ហាដែលទាក់ទងទៅនឹងនិរន្តរភាព និងការប្រើប្រាស់មូលដ្ឋានគណនេយ្យដែលមាននិរន្តរភាពលើកលែងតែគណៈគ្រប់គ្រងមានបំណងជម្រះបញ្ជីរោងចក្រ ឬបញ្ឈប់ប្រតិបត្តិការឬគ្មានជម្រើសជាក់ស្តែងក្រៅពីធ្វើដូច្នេះ។

5/ គ្រប់គ្រង និងដឹកនាំរោងចក្រប្រកបទៅដោយប្រសិទ្ធភាព និងចូលរួមរាល់ការសម្រេចជាក់ស្តែងដែលជះឥទ្ធិពលដល់ប្រតិបត្តិការ និងការអនុវត្តការងាររបស់ខ្លួន និងត្រូវដឹងច្បាស់ថាបញ្ហាទាំងនេះត្រូវបានឆ្លុះបញ្ចាំងនៅក្នុងរបាយការណ៍ហិរញ្ញវត្ថុ។

អភិបាលបញ្ជាក់ថាខ្លួនបានអនុវត្តតាមលក្ខណៈតម្រូវខាងលើក្នុងការរៀបចំរបាយការណ៍ហិរញ្ញវត្ថុ។

៣.២.៤ របាយការណ៍ហិរញ្ញវត្ថុរបស់រោងចក្រយ៉ាក់ជីនក្រោយធ្វើសវនកម្ម

១. របាយការណ៍ស្ថានភាពហិរញ្ញវត្ថុ

នៅដំណាច់ការិយបរិច្ឆេទថ្ងៃទី៣១ ខែធ្នូ ឆ្នាំ២០២១

	កំណត់	២០២១		២០២០	
	សម្គាល់	ដុល្លារអាមេរិច	ពាន់រៀល	ដុល្លារអាមេរិច	ពាន់រៀល
ទ្រព្យសកម្ម					
ទ្រព្យសម្បត្តិ រោងចក្រ និងបរិក្ខារ	១១	៣,០៧០,៤៧៧	១២,៥០៩,១២៤	២,៤៣៦,៥៤៤	៩,៨៥៥,៨២០
សិទ្ធិប្រើប្រាស់ទ្រព្យសកម្ម	១២	១,៧៨៦,៣៨៣	៧,២៧៧,៧២៣	២,៣៨១,៩៣៦	៩,៦៣៤,៩៣១
សូហ្វវែរ៍		៥៦,៨៩៤	២៣១,៧៨៤	១៣,៧៧៧	៥៥,៧២៨
ទ្រព្យសកម្មរយៈពេលវែងផ្សេងទៀត	១៣	១៨៤,៥៥៣	៧៥១,៨៦៧	៨៨,៨៦៧	៣៥៩,៤៦៧
សរុបទ្រព្យសកម្មរយៈពេលជំង		៥,០៩៨,៣០៦	២០,៧៧០,៤៩៨	៤,៩២១,១២៤	១៩,៩០៥,៩៤៧
សាច់ប្រាក់	១៦	២៩២,២៤៨	១,១៩០,៦១៧	៨,៤៥៧	៣៤,២០៩
គណនីត្រូវទទួល		៣,៥៦៨,២៤៩	១៤,៥៣៧,០៤៨	៣,៨៩១	១៥,៧៣៩
សន្និធិ	១៤	២,២១៨,៦៨៦	៩,០៣៨,៩២៥	២,៦៨៤,៩៥៧	១០,៨៦០,៦៥១
ទ្រព្យសកម្មរយៈពេលខ្លីផ្សេងទៀត	១៥	១,១១៤,៦១៧	៤,៥៤០,៩៤៩	១,០៨៥,៦៧១	៤,៣៩១,៥៣៩
សរុបទ្រព្យសកម្មរយៈពេលខ្លី		៧,១៩៣,៧៩៩	២៩,៣០៧,៥៣៩	៣,៧៨២,៩៧៦	១៥,៣០២,១៣៨
ទ្រព្យសកម្មសរុប		**១២,២៩២,១០៥**	**៥០,០៧៨,០៣៧**	**៨,៧០៤,១០០**	**៣៥,២០៨,០៨៥**
មូលធន					
ដើមទុនជាភាគហ៊ុន	១៩	១,000,000	៤,០៤៥,000	១,000,000	៤,០៤៥,000
ចំណេញ/ខាងបង្គរ		(៨៣២,៩៦០)	(៣,៧៧៥,០៩៤)	(៣,៣៨១,២៤៧)	(១៥,៣៤៩,៨៤៥)
លម្អៀងលើអត្រាប្តូរប្រាក់បង្គរ		-	១៦,៧៦៩	-	៧៩,៥៩០
សរុបមូលធន	៣.១	១៦៧,០៤០	៦៨០,៥២៣	(២,៧៧៥,០៩៤)	(១១,២២៥,២៥៥)
បំណុល					
បំណុលលើការជួល	១២	៧៤០,១៩៦	៣,០១៥,៥៦០	១,៣៤៦,២៩៩	៥,៤៤៥,៧៧៩
ប្រាក់សំណងអតីតភាពការងារ		៣៨,៨១៣	១៥៨,១២៥	២៩១,៤៦១	១,១៧៨,៩៦០
សរុបបំណុលរយៈពេលវែង		៧៧៩,០១០	៣,១៧៣៦៨៥	១,៦៣៧,៧៦០	៦,៦២៤,៧៣៩
បំណុលពាណិជ្ជ	១៨	២,០១៥,០១៥	៨,២០៩,១៧១	២,៤២៧,៦១៨	៩,៨១៩,៧១៥
បុរេប្រទានពីអតិថិជន		៥,៨៤៩,៤១៨	២៣,៨៣០,៥២៧	៤,១៦៥,០៦៨	១៦,៨៤៧,៧០០
កម្ចីរយៈពេលខ្លី	១៧	៣,០៧០,០០០	១២,៥០៧,១៨០	៣,០៧០,០០០	១២,៤១៨,១៥០
បំណុលចរន្តលើការជួល	១២	៤១១,៦២៣	១,៦៧៦,៩៥១	១៧៨,៧៤៨	៧២៣,០៣៦
សរុបបំណុលរយៈពេលខ្លី		១១,៣៤៦,០៥៥	៤៦,២២៣,៨២៩	៩,៨៤១,៤៣៤	៣៩,៨០៨,៦០១
បំណុលសរុប		១២,១២៥,០៦៥	៤៩,៣៩៧,៥១៤	១១,៤៧៩,១៩៤	៤៦,៤៣៣,៣៤០
មូលធន និងបំណុលសរុប		**១២,២៩២,១០៥**	**៥០,០៧៨,០៣៧**	**៨,៧០៤,១០០**	**៣៥,២០៨,០៨៥**

២. របាយការណ៍ប្រាក់ចំណូលពេញលេញ

សម្រាប់ដំណាច់ការិយបរិច្ឆេទថ្ងៃទី៣១ ខែធ្នូ ឆ្នាំ២០២១

	កំណត់សម្គាល់	២០២១ ដុល្លារអាមេរិច	២០២១ ពាន់រៀល	២០២០ ដុល្លារអាមេរិច	២០២០ ពាន់រៀល
ប្រាក់ចំណូល	៦	២៤,៧១១,១៨២	១០០,៥២៥,០៩០	១៤,០៦២,៦៣២	៥៧,៣៣៣,៣៥១
ថ្លៃដើមនៃការលក់	៧	(១៨,៨៩៦,៨៩១)	(៧៦,៨៧២,៥៥២)	(១៣,១៩៨,៥៤៦)	(៥៣,៨១០,៤៧២)
ប្រាក់ចំណេញដុល		៥,៨១៤,២៩១	២៣,៦៥២,៥៣៨	៨៦៤,០៨៦	៣,៥២២,៨៧៩
ចំណាយទូទៅនិងរដ្ឋបាល	៨	(២,៦៤៩,២១០)	(១០,៧៧៦,៩៨៥)	(១,៥៤៧,១៤៥)	(៦,៣០៧,៧១០)
ប្រាក់ចំណេញ/ខាតពីប្រតិបត្តិការ ចំណូល និងចំណាយហិរញ្ញប្បទាន		៣,១៦៥,០៨២	១២,៨៧៥,៥៥៣	(៦៨៣,០៥៩)	(២,៧៨៤,៨៣២)
បន្ទុកចំណាយហិរញ្ញវត្ថុ	៩	(២០១,១៦៥)	(៨១៨,៣៤០)	(១៧១,៧២៣)	(៧០០,១១៥)
ប្រាក់ចំណូលផ្សេងទៀត		៦៥,០៤៨	២៦៤,៦១៦	(៤៧,២១៧)	(១៩២,៥០៤)
ប្រាក់ចំណេញ/ខាតមុនពេលបង់ពន្ធលើប្រាក់ចំណេញ		៣,០២៨,៩៦៥	១២,៣២១,៨២៩	(៩០១,៩៩៩)	(៣,៦៧៧,៤៥០)
ពន្ធលើប្រាក់ចំណូល	**១០**	(៨៦,៨៣២)	(៣៥៣,២៣១)	-	-
ប្រាក់ចំណេញ/ខាតក្នុងឆ្នាំ		២,៩៤២,១៣៣	១១,៩៦៨,៥៩៨	(៩០១,៩៩៩)	(៣,៦៧៧,៤៥០)
លម្អៀងលើអត្រាប្តូរប្រាក់	៣.១	-	(៦២,៨២០)	-	៨៥,០៥៧
ប្រាក់ចំណូលពេញលេញសរុបប្រចាំឆ្នាំ		**២,៩៤២,១៣៣**	**១១,៩០៥,៧៧៨**	**(៩០១,៩៩៩)**	**(៣,៥៩២,៣៩៣)**

៣. របាយការណ៍បម្រែបម្រួលមូលធនភាគហ៊ុនិក

នៅដំណាច់ការិយបរិច្ឆេទថ្ងៃទី៣១ ខែធ្នូ ឆ្នាំ២០២១

	ដើមទុនជាភាគហ៊ុន		ចំណេញ/ខាតបង្គរ		លម្អៀងលើអត្រាប្តូរប្រាក់បង្គរ	សរុប	
	ដុល្លារអាមេរិច	ពាន់រៀល	ដុល្លារអាមេរិច	ពាន់រៀល	ពាន់រៀល	ដុល្លារអាមេរិច	ពាន់រៀល
គិតត្រឹមថ្ងៃទី០១ ខែមករា ឆ្នាំ២០២១	១,000,000	៤0៤៥,000	(៣,៧៧៥,0៩៤)	(១៥,៣៤៩,៨៤៥)	៧៩,៥៩0	(២,៧៧៥,0៩៤)	(១១,៣១0,៣១២)
ប្រាក់ចំណេញ/ខាតសរុបក្នុងឆ្នាំ	-	-	២,៩៤២,១៣៣	១១,៩៦៨,៥៩៨	-	២,៩៤២,១៣៣	១១,៩៦៨,៥៩៨
លម្អៀងលើអត្រាប្តូរប្រាក់	-	-	-	-	(៦២,៨២0)	-	(៦២,៨២0)
គិតត្រឹមថ្ងៃទី៣១ ខែធ្នូ ឆ្នាំ២០២១	**១,000,000**	**៤,0៤៥,000**	**(៨៣២,៩៦0)**	**(៣,៣៨១,២៤៧)**	**១៦,៧៦៩**	**១៦៧,0៤0**	**៥៩៥,៤៦៦**
គិតត្រឹមថ្ងៃទី០១ ខែមករា ឆ្នាំ២០២០	១,000000	៤,0៤៥,000	(២,៨៧៣,0៩៥)	(១១,៦៧២,៣៩៥)	(៥,៤៦៧)	(១,៨៧៣,0៩៥)	(៧,៦៣២,៨៦២)
ប្រាក់ចំណេញ/ខាតសរុបក្នុងឆ្នាំ	-	-	(៩0១,៩៩៩)	(៣,៦៧៧,៤៥0)	-	(៩0១៩៩៩)	(៣,៦៧៧៤៥0)
លម្អៀងលើអត្រាប្តូរប្រាក់	-	-	-	-	៨៥,0៥៧	-	-
គិតត្រឹមថ្ងៃទី៣១ ខែធ្នូ ឆ្នាំ២០២០	**១,000,000**	**៤,0៤៥,000**	**(៣,៧៧៥,0៩៤)**	**(១៥,៣៤៩,៨៤៥)**	**៧៩,៥៩0**	**(២,៧៧៥,0៩៤)**	**(១១,៣១0,៣១២)**

៤. របាយការណ៍លំហូរសាច់ប្រាក់

សម្រាប់ដំណាច់ការិយបរិច្ឆេទថ្ងៃទី៣១ ខែធ្នូ ឆ្នាំ២០២១

	កំណត់	២០២១		២០២០	
	សម្គាល់	ដុល្លារអាមេរិច	ពាន់រៀល	ដុល្លារអាមេរិច	ពាន់រៀល
សកម្មភាពប្រតិបត្តិការ					
ចំណេញ/ខាតមុនពេលបង់ពន្ធ		២,៩៤២,១៣៣	១១,៩៦៨,៥៩៨	(៩០១,៩៩៩)	(៣,៦៧៧,៤៥០)
លើប្រាក់ចំណូល					
ការតម្រូវចំពោះ					
រំលស់ និងការកាត់រំលស់	១១	១,១៩៩,៣៥៨	៤,៨៧៨,៩៨៦	៨០៣,៦២៥	៣,២៧៦,៣៧៩
បន្ទុកចំណាយហិរញ្ញប្បទាន	៩	២០១,១៦៥	៨១៨,៣៤០	១៧១,៧២៣	៧០០.១១៥
កាត់រំលស់លើសូហ្វវែរ		១១,៨៧២	៤៨,២៩៤	៦,០១៧	២៤,៥៣១
បម្រែបម្រួលទ្រព្យ បំណុល					
កើនឡើង/ថយចុះទ្រព្យ					
សន្និធិ		៤៦៦,២៧១	១,៨៩៦,៧៩២	(១,២៣៧,២៣៤)	(៥,០៤៤,២០៣)
ទ្រព្យសកម្មរយៈពេលខ្លី		(២៨,៩៤៦)	(១១៧,៧៥១)	(៣២៤,៦៤៦)	(១,៣២៣,៥៨២)
គណនីត្រូវទទួល		(៣,៥៦៤,៣៥៨)	(១៤,៤៩៩,៨១០)	១,០៩៥	៤,៤៦៤
កើនឡើង/ថយចុះបំណុល			-		
បំណុលពាណិជ្ជ		(៧៨៥,៨៣១)	(៣,១៩៦,៧៦១)	៣៣៩,៦០១	១,៣៨៤,៥៥៣
បុរេប្រទានពីអតិថិជន		១,៦៨៤,៣៥០	៦,៨៥១,៩៣៤	១,១៨៦,៧០៥	៤,៨៣៨,១៩៦
ប្រាក់អតីតភាពការងារ		(២៥២,៦៤៨)	(១.០២៧,៧៧១)	១៤,៩៦៦	៦១,០១៦
ចំណាយការប្រាក់		(៣៣,២៦១)	(១៣៥,៣០៦)	(៤៥,២៧៣)	(១៨៤,៥៧៨)
សាច់ប្រាក់បានមកពីសកម្មភាព ប្រតិបត្តិការសកម្មភាពវិនិយោគ		**១,៨៤០,១០៥**	**៧,៤៨៥,៥៤៥**	**១៤,៥៨០**	**៥៩,៤៤១**
ការទិញចូលនូវទ្រព្យសម្បត្តិ	១១	(១,២២៦,៨៩២)	(៤,៩៩០,៩៩៨)	(៤៨៩,៣០៨)	(១,៩៩៤,៩០៩)
ការទិញចូលនូវសូហ្វែរ៍		(៥៤,៩៨៨)	(២២៣,៦៩១)	(១១,២០០)	(៤៥,៦៦២)
ទ្រព្យសកម្មរយៈពេលវែង		(៩៥,៦៨៦)	(៣៨៩,២៤៩)	(១៤០,០៨០)	(៥៧១,១០៦)
សាច់ប្រាក់បានមកពីសកម្មភាព វិនិយោគ		**(១,៣៧៧,៥៦៦)**	**(៥,៦០៣,៩៣៧)**	**(៦៤០,៥៨៨)**	**(២,៦១១,៦៧៧)**
សកម្មភាពហិរញ្ញប្បទាន					
កម្ចីរយៈពេលវែង	១៧	-	-	៧៨០,០០០	៣,១៨០,០៦០
ទូទាត់បំណុលលើការជួល		(១៧៨,៧៤៨)	(៧២៧,១៤៧)	(១៧០,៧២៧)	(៦៩៦,០៥៨)
សាច់ប្រាក់បានមកពីសកម្មភាព ហិរញ្ញប្បទាន		**(១៧៨,៧៤៨)**	**(៧២៧,១៤៧)**	**៦០៩,២៧៣**	**២,៤៨៤,០០៦**

(តទៅទំព័របន្ទាប់)

ការកើនឡើង/ថយចុះសរុបនៃ សាច់ប្រាក់ និងសមមូលសាច់ប្រាក់		២៨៣,៧៩១	១,១៥៤,៤៦១	(១៦,៧៣៥)	(៦៨,២៣១)
សាច់ប្រាក់នៅដើមឆ្នាំ		៨,៤៥៧	៣៤,២០៩	២៥,១៩២	១០២,៦៥៧
លម្អៀងលើអត្រាប្តូរប្រាក់		-	១,៩៤៧	-	(២១៨)
សាច់ប្រាក់ និងសមមូលសាច់ប្រាក់នៅចុងការិយបរិច្ឆេទ	១៦	**២៩២,២៤៨**	**១,១៩០,៦១៧**	**៨,៤៥៧**	**៣៤,២០៩**

៥. កំណត់សម្គាល់លើរបាយការណ៍ហិរញ្ញវត្ថុ

សម្រាប់ដំណាច់ការិយបរិច្ឆេទថ្ងៃទី៣១ ខែធ្នូ ឆ្នាំ២០២១

ក. មូលដ្ឋានក្នុងការរៀបចំរបាយការណ៍ហិរញ្ញវត្ថុ

របាយការណ៍ហិរញ្ញវត្ថុទាំងអស់នេះ ត្រូវបានរៀបចំឡើងស្របទៅតាមស្តង់ដាររបាយការណ៍ហិរញ្ញវត្ថុអន្តរជាតិ សម្រាប់កម្ពុជា(CIFRSs) ដែលចេញដោយនិយ័តករគណនេយ្យ និងសវនកម្មនៃកម្ពុជា ដោយអនុលោមតាមស្តង់ដាររបាយការណ៍ហិរញ្ញវត្ថុអន្តរជាតិ (IFRSs) ដែលបានចេញដោយក្រុមប្រឹក្សាស្តង់ដារគណនេយ្យអន្តរជាតិ។ គោលការណ៍គណនេយ្យ និងជម្រើសក្នុងការប្រើប្រាស់គោលការណ៍នានា ត្រូវបានបង្ហាញនៅក្នុងកំណត់សម្គាល់លើរបាយការណ៍ហិរញ្ញវត្ថុនេះ។

ខ. សង្ខេបគោលការណ៍គណនេយ្យសំខាន់ៗ

គោលការណ៍គណនេយ្យសំខាន់ៗ ដែលត្រូវបានអនុវត្តក្នុងការរៀបចំរបាយការណ៍ហិរញ្ញវត្ថុទាំងនេះ មានចែងដូចខាងក្រោម។ គោលការណ៍ទាំងអស់ត្រូវបានអនុវត្តជាទៀងទាត់នៅគ្រប់ឆ្នាំ ដែលបានបង្ហាញលើកលែងតែមានចែងផ្សេងពីនេះ។

១. រូបិយប័ណ្ណមុខងារ និងរូបិយប័ណ្ណបង្ហាញ

ធាតុទាំងឡាយដែលមាននៅក្នុងរបាយការណ៍ហិរញ្ញវត្ថុរបស់រោងចក្រ ត្រូវបានវាស់វែងដោយការប្រើប្រាស់ខ្នាតរូបិយប័ណ្ណ ដែលត្រូវបានប្រើប្រាស់ក្នុងបរិយាកាសសេដ្ឋកិច្ចបឋមដែលក្រុមហ៊ុនដំណើរការ (ហៅកាត់ថា រូបិយប័ណ្ណមុខងារ)។ ដោយឡែករូបិយប័ណ្ណផ្លូវការ ដែលត្រូវបានគេប្រើប្រាស់នៅកម្ពុជាគឺប្រាក់រៀល (KHR) ប៉ុន្តែរបាយការណ៍ហិរញ្ញវត្ថុត្រូវបានបង្ហាញដោយយកប្រាក់ដុល្លារអាមេរិចជារូបិយប័ណ្ណមុខងារ និងរូបិយប័ណ្ណបង្ហាញរបស់រោងចក្រ។

ប្រតិបត្តិការដែលប្រើខ្នាតរូបិយប័ណ្ណផ្សេងពីដុល្លារអាមេរិច ត្រូវបានប្តូរទៅជាដុល្លារអាមេរិចតាមអត្រាប្តូរប្រាក់ ដែលមានតាមកាលបរិច្ឆេទប្រតិបត្តិការ។ ប្រាក់ចំណេញ និងខាតនៃអត្រាប្តូរប្រាក់បរទេសដែលកើតចេញពីការទូទាត់នៃប្រតិបត្តិការបែបនេះ និងពីការប្តូរប្រាក់នៅដំណាច់ការិយបរិច្ឆេទនៃទ្រព្យសកម្ម និងបំណុលជារូបិយវត្ថុ ដែលមិនមែនជាប្រាក់ដុល្លារអាមេរិច (USD) ត្រូវបានទទួលស្គាល់នៅក្នុងរបាយការណ៍ប្រាក់ចំណូលពេញលេញ។

- **ការប្តូរប្រាក់ពីដុល្លារអាមេរិចទៅជាប្រាក់រៀល**

ដោយអនុលោមតាមច្បាប់ស្តីពីគណនេយ្យ និងសវនកម្មចុះថ្ងៃទី១១ ខែមេសា ឆ្នាំ២០១៦ ការប្តូរប្រាក់លើធាតុនៃរបាយការណ៍ហិរញ្ញវត្ថុពីប្រាក់ដុល្លារអាមេរិចទៅជាប្រាក់រៀលគឺជាការចាំបាច់។

ប្រតិបត្តិការចំណូល និងចំណាយរបស់រោងចក្រត្រូវបានប្រើប្រាស់និងទូទាត់ជាប្រាក់ដុល្លារអាមេរិច។ ការប្តូរប្រាក់ពីដុល្លារអាមេរិចទៅជាប្រាក់រៀលវិញ ត្រូវបានបង្ហាញក្នុងរបាយការណ៍ហិរញ្ញវត្ថុដើម្បីអនុលោមតាមច្បាប់ស្តីពីគណនេយ្យ និងសវនកម្មនៃប្រទេសកម្ពុជា។

ទ្រព្យសកម្ម និងបំណុលគឺត្រូវបានប្តូរតាមអត្រាបិទបញ្ជីប្រចាំឆ្នាំសម្រាប់ឆ្នាំនីមួយៗ។ ចំណូល-ចំណាយប្រតិបត្តិការទទួល និងទូទាត់ប្រាក់ត្រូវបានប្តូរតាមអត្រាមធ្យមជាប្រចាំឆ្នាំសម្រាប់ឆ្នាំនីមួយៗ។ ដើមទុនជាភាគហ៊ុនត្រូវបានប្តូរតាមអត្រាប្រវត្តិសាស្ត្រ។ ភាពខុសគ្នាដែលកើតឡើងមកពីការប្តូរប្រាក់ នៅក្នុងរបាយការណ៍ ចំណូល-ចំណាយ និងតារាងតុល្យការ ត្រូវបានបង្ហាញក្នុងរបាយការណ៍ប្រាក់ចំណូលពេញ

លេញ ហើយក៏ត្រូវបានកត់ត្រាចូលទៅក្នុងរបាយការណ៍បម្រែបម្រួលមូលធនភាគហ៊ុនិកនៅក្នុងជាតុ"លម្អៀងអត្រាការប្រាក់បង្គរ"។ ភាពខុសគ្នាដែលកើតឡើងនៅក្នុងរបាយការណ៍លំហូរសាច់ប្រាក់ ត្រូវបានបង្ហាញជាជាតុកែតម្រូវបរិមាណទឹកប្រាក់ និងបង្ហាញនៅផ្នែកខាងក្រោមនៃរបាយការណ៍លំហូរសាច់ប្រាក់ មុនពេលគណនាសមតុល្យសាច់ប្រាក់ និងសមមូលសាច់ប្រាក់នាដំណាច់ការិយបរិច្ឆេទ។

អត្រាប្តូរប្រាក់គឺត្រូវបានយកមកប្រើផ្អែកលើការប្រកាសដោយធនាគារជាតិនៃកម្ពុជា និងប្រតិបត្តិការរបស់រោងចក្រក្នុងការិយបរិច្ឆេទមានដូចតទៅៈ

អត្រាប្តូរប្រាក់ក្នុង ១ ដុល្លារអាមេរិច	**២០២១**	**២០២០**
អត្រាបិទបញ្ជីប្រចាំឆ្នាំ	៤,០៧៤	៤,០៤៥
អត្រាមធ្យមប្រចាំឆ្នាំ	៤,០៦៨	៤,០៧៧
អត្រាប្រវត្តិសាស្ត្រ	៤,០៤៥	៤,០៤៥

ចំនួនទឹកប្រាក់ ដែលត្រូវបានប្តូរនោះមិនត្រូវបានធ្វើសវនកម្មនោះទេនិងមិនគួរត្រូវបានយកទៅបកស្រាយជាអំណះអំណាងនៃចំនួនទឹកប្រាក់រៀលត្រូវបាន ឬអាចនឹងត្រូវបានបម្លែងទៅជាប្រាក់ដុល្លារអាមេរិចនាពេលអនាគតតាមអត្រាប្តូរប្រាក់នេះ ឬអត្រាផ្សេងទៀតណាមួយឡើយ។

២.ប្រាក់ចំណូល

- **ប្រាក់ចំណូលពីកិច្ចសន្យាជាមួយអតិថិជន**

អាជីវកម្មចម្បងរបស់រោងចក្រគឺលក់សម្លៀកបំពាក់។ ប្រាក់ចំណូលពីកិច្ចសន្យាជាមួយអតិថិជនត្រូវបានទទួលស្គាល់នៅពេលដែលការគ្រប់គ្រងទំនិញត្រូវបានផ្ទេរទៅឱ្យអតិថិជនក្នុងបរិមាណដែលឆ្លុះបញ្ចាំងពីតម្លៃតបស្នងដែលក្រុមហ៊ុនរំពឹងថានឹងទទួលបានសិទ្ធិជាថ្នូរនឹងទំនិញទាំងនោះ រោងចក្រវាយតម្លៃការរៀបចំប្រាក់ចំណូលរបស់ខ្លួនធៀបនឹងលក្ខណៈវិនិច្ឆ័យជាក់លាក់មួយ ដើម្បីកំណត់ថាតើខ្លួន កំពុងដើរតួជាប្រធាន ឬជាភ្នាក់ងារ។

- **ការរៀបចំទីភ្នាក់ងារ - កាត់ បង្កើត និងតម្រឹម (CMT)**

រោងចក្រមានកិច្ចសន្យាជាមួយប្រធានរបស់ខ្លួនក្នុងការផលិតផលដោយអនុលោមតាមការណែនាំគំរូ ឬក៏យថាប្រភេទដែលបង្ហាញដោយអតិថិជនចុងក្រោយ ហើយធានាថាផលិតផលដែលបានកែច្នៃគួរតែត្រូវបានដាក់ស្លាក កិបសំបុត្រ បិទស្លាក បិទស្លាកសម្គាល់ សម្គាល់ដឹកជញ្ជូន ឬប្រគល់ឲ្យបានត្រឹមត្រូវ និងរៀបចំឯកសារដោយយោងតាមការណែនាំនិងយថាប្រភេទរបស់អតិថិជនចុងក្រោយ។

នៅពេលដែលភាគីម្ខាងទៀតចូលរួមពាក់ពន្ធ័នឹងការផ្តល់ទំនិញ ឬសេវារោងចក្រកំណត់ថាតើខ្លួនជាប្រធាន ឬជាភ្នាក់ងារនៅក្នុងប្រតិបត្តិការទាំងនេះ ដោយការវាយតម្លៃលក្ខណៈនៃកិច្ចសន្យារបស់ខ្លួនចំពោះអតិថិជនចុងក្រោយ។ រោងចក្រមិនមានការគ្រប់គ្រងលើសម្លៀកបំពាក់មុនពេលត្រូវបានផ្ទេរទៅឱ្យអតិថិជនចុងក្រោយឡើយ។ រោងចក្រកំពុងដើរតួជាភ្នាក់ងារ និងទទួលស្គាល់ប្រាក់ចំណូលតាមចំនួនទឹកប្រាក់សុទ្ធដែលត្រូវបានរក្សាទុកសម្រាប់ការរៀបចំទាំងនេះ។ ប្រាក់ចំណូលត្រូវបានទទួលស្គាល់នៅពេលណាមួយ (នៅពេលការដឹកជញ្ជូន សម្លៀកបំពាក់ដល់អតិថិជន)ព្រោះនេះជាពេលដែលអតិថិជនទទួលបានអត្ថប្រយោជន៍ពីសេវាទីភ្នាក់ងាររបស់រោងចក្រ។ ប្រាក់ចំណូល គឺត្រូវបានវាស់វែងតាមតម្លៃសមរម្យនៃតម្លៃតបស្នងដែលបានទទួល

ឬទទួលយកបានដោយផ្អែកលើលក្ខខណ្ឌ ដែលបានព្រមព្រៀងគ្នារវាងរោងចក្រ និងប្រធានរបស់ខ្លួន។

- **ការលក់ទំនិញ**

រោងចក្រទទួលស្គាល់ប្រាក់ចំណូល ដែលបានមកពីការលក់ទំនិញក្នុងពេល ដែលទំនិញត្រូវបានប្រគល់ជូនដោយជោគជ័យដល់អតិថិជន។ ចំពោះទំនិញដែលមិនចាំបាច់ក្នុងការប្រគល់ជូន ចំណូលត្រូវបានទទួលស្គាល់នៅនឹងកន្លែង។ ប្រាក់ចំណូលត្រូវបានវាស់វែងតាមតម្លៃសមរម្យដោយតម្លៃតបស្នងដែលបានទទួល ឬត្រូវទទួលដោយពិចារណាពីចំនួននៃអប្បហារពាណិជ្ជកម្មនិងការបង្វិលសងវិញ ប្រសិនបើមានហើយត្រូវបានបង្ហាញដោយមិនរួមបញ្ចូលអាករលើតម្លៃបន្ថែម (VAT)។

- **ចំណូលពីការប្រាក់**

ចំណូលការប្រាក់ត្រូវបានទទួលស្គាល់លើមូលដ្ឋានបង្គរដោយផ្អែកលើអត្រាការប្រាក់ ដែលមានប្រសិទ្ធិភាព។

៣. ថ្លៃដើម និងចំណាយ

ថ្លៃដើម និងចំណាយ គឺជាការថយចុះនៃផលប្រយោជន៍សេដ្ឋកិច្ចក្នុងអំឡុងការិយបរិច្ឆេទក្នុងទម្រង់នៃលំហូរចេញ ឬការថយចុះនៃទ្រព្យសកម្ម ឬការកើតឡើងនៃបំណុល ដែលបណ្តាលឱ្យមានការថយចុះនៃមូលធន ក្រៅពីផ្នែកដែលទាក់ទងនឹងការបែងចែកទៅអ្នកចូលរួមមូលធន។ ថ្លៃដើម និងចំណាយ ត្រូវបានទទួលស្គាល់នៅពេលដែលមានកើតឡើង។

៤. ពន្ធលើប្រាក់ចំណូល និងពន្ធពន្យារ

ទ្រព្យសកម្ម និងបំណុលពន្ធចរន្ត សម្រាប់រយៈពេលបច្ចុប្បន្នត្រូវបានវាស់វែងតាមចំនួនដែលរំពឹងថានឹងស្តារឡើងវិញ ឬបង់ទៅឱ្យអាជ្ញាធរពន្ធដារ។ អត្រាពន្ធនិងច្បាប់ពន្ធដែលប្រើដើម្បីគណនាចំនួនទាំងនេះគឺជាអត្រាដែលត្រូវបានអនុម័ត ឬត្រូវបានអនុម័តជាបន្តបន្ទាប់ក្នុងអំឡុងពេលរាយការណ៍។

- **ពន្ធពន្យារលើប្រាក់ចំណូល**

ប្រាក់ចំណូលពន្យារពេលត្រូវបានផ្តល់ជូនដោយប្រើវិធីសាស្រ្តការទទួលខុសត្រូវលើបំណុល លើភាពខុសគ្នាបណ្តោះអាសន្នរវាងមូលដ្ឋានពន្ធនៃទ្រព្យសកម្ម និងបំណុល និងចំនួនទឹកប្រាក់ដែលនៅសល់របស់ពួកគេសម្រាប់គោលបំណងនៃរបាយ ការណ៍ហិរញ្ញវត្ថុនៅដំណាច់ការិយបរិច្ឆេទរាយការណ៍។

ពន្ធលើប្រាក់ចំណូលពន្យារពេល ត្រូវបានគណនាដោយប្រើវិធីសាស្រ្តការទទួលខុសត្រូវលើភាពខុសគ្នាបណ្តោះអាសន្ន។ ពន្ធពន្យារពេល ត្រូវបានផ្តល់ជាទូទៅលើភាពខុសគ្នារវាងចំនួនទ្រព្យសកម្ម និងបំណុល និងមូលដ្ឋានពន្ធដែលនៅសល់របស់ពួកគេ។ ទោះជាយ៉ាងណាក៏ដោយពន្ធពន្យារពេល មិនត្រូវបានផ្តល់ជូនលើការទទួលស្គាល់ដំបូងនៃទ្រព្យសកម្ម ឬបំណុលទេលុះត្រាតែប្រតិបត្តិការដែលពាក់ព័ន្ធគឺជាការរួមបញ្ចូលអាជីវកម្ម ឬប៉ះពាល់ដល់ប្រាក់ចំណេញពន្ធ ឬគណនេយ្យ ឬប្រាក់ចំណេញ ឬខាតជាប់ពន្ធ។

ទ្រព្យសកម្មពន្ធលើប្រាក់ចំណូលពន្យារពេល គឺត្រូវបានទទួលស្គាល់ សម្រាប់ភាពខុសគ្នាបណ្តោះអាសន្នដែលអាចកាត់កងបាន។ ការយោងទៅការិយបរិច្ឆេទបន្ទាប់ឥណទានពន្ធ ដែលមិនបានប្រើប្រាស់ និងការខាតលើការបង់ពន្ធដែលមិនបានប្រើប្រាស់ក្នុងវិសាលភាពដែលវាអាចទៅរួចដែលថា ប្រាក់ចំណេញជាប់ពន្ធនឹងអាចរកបានធៀបនឹងភាពខុសគ្នាបណ្តោះអាសន្នដែលអាចកាត់កងបាន។ ការយោងទៅការិយបរិច្ឆេទឥណទានពន្ធដែលមិនអាចបានប្រើប្រាស់ និងការខាតបង់ពន្ធមិនប្រើប្រាស់អាចប្រើប្រាស់បាន លើកលែងតែ

កន្លែងដែលមានទ្រព្យសកម្មពន្ធលើប្រាក់ចំណូលពន្យារពេល ដែលទាក់ទងនឹងភាពខុសគ្នាបណ្ដោះអាសន្ន ដែលអាចកាត់កងបានកើតចេញពីការទទួលស្គាល់ដំបូងនៃទ្រព្យសកម្ម ឬបំណុលក្នុ ងប្រតិបត្តិការដែលមិនមានផលប៉ះពាល់ដល់ប្រាក់ចំណេញគណនេយ្យ ឬប្រាក់ចំណេញ ឬខាតជាប់ពន្ធ។

ចំនួនទឹកប្រាក់ដែលនៅសល់នៃទ្រព្យសកម្មពន្ធលើប្រាក់ចំណូលពន្យារពេល ត្រូវបានពិនិត្យឡើងវិញនៅការបញ្ចប់នៃរយៈពេលរាយការណ៍នីមួយៗ ហើយត្រូវកាត់បន្ថយនូវវិសាលភាព ដែលវាលែងមានលទ្ធភាពដែលថាប្រាក់ចំណេញជាប់ពន្ធគ្រប់គ្រាន់ ដែលមានដើម្បីអនុញ្ញាតឱ្យទ្រព្យសកម្មពន្ធលើប្រាក់ចំណូលពន្យារពេលទាំងអស់ ឬផ្នែកណាមួយត្រូវបានប្រើប្រាស់។ ទ្រព្យសកម្មពន្ធលើប្រាក់ចំណូលពន្យារពេល ដែលមិនទទួលស្គាល់ ត្រូវបានវាយតម្លៃឡើងវិញនៅការបញ្ចប់នៃរយៈពេលយការណ៍នីមួយៗ ហើយត្រូវបានទទួលស្គាល់ក្នុងវិសាលភាព ដែលវាទំនងជាប្រាក់ចំណេញជាប់ពន្ធនាពេលអនាគតនឹងអនុញ្ញាតឱ្យទ្រព្យសម្បត្តិពន្ធពន្យារពេលដែលត្រូវទទួលបានមកវិញ។

ទ្រព្យសកម្ម និងបំណុល នៃប្រាក់ចំណូលពន្យារពេលត្រូវវាស់វែងទៅតាមអត្រាពន្ធដែលរំពឹងថានឹងអនុវត្តក្នុងឆ្នាំនៅពេលដែលទ្រព្យសកម្មត្រូវបានទទួលស្គាល់ ឬបំណុលត្រូវបានទូទាត់ដោយផ្អែកលើអត្រាពន្ធ(និងច្បាប់ពន្ធ) ដែលត្រូវបានអនុម័ត ឬអនុម័តជាបន្តបន្ទាប់ក្នុងអំឡុងពេលរបាយការណ៍។

៥. ទ្រព្យសម្បត្តិ រោងចក្រ និងបរិក្ខារ

ទ្រព្យសម្បត្តិរោងចក្រ និងបរិក្ខារ គឺត្រូវបានបញ្ជាក់តាមតម្លៃកាត់បន្ថយរំលស់បង្គរ។ ថ្លៃដើមនៃទ្រព្យសកម្មរួមបញ្ចូលតម្លៃទិញ និងថ្លៃដើម ដែលត្រូវបានបែងចែកដោយផ្ទាល់ ដើម្បីដាក់ឲ្យទ្រព្យសកម្មនោះស្ថិតក្នុងលក្ខខណ្ឌដំណើរការសម្រាប់ការប្រើប្រាស់តាមគោលបំណង។

ការចំណាយជាបន្តបន្ទាប់ទាក់ទងនឹងអចលនទ្រព្យរោងចក្រ និងបរិក្ខារដែលត្រូវបានទទួលស្គាល់រួចហើយត្រូវបានបន្ថែម ទៅក្នុងចំនួនទ្រព្យសកម្មដែលនៅសល់នៅពេលដែលវាប្រហែលជាអាចទំនងមានផលប្រយោជន៍សេដ្ឋកិច្ចនាពេលអនាគត លើសពីស្តង់ដារដែលបានវាយតម្លៃដំបូងនៃការអនុវត្ត នៃទ្រព្យសកម្មដែលមានស្រាប់នឹងចូលទៅក្នុងរោងចក្រ។ រាល់ការចំណាយជាបន្តបន្ទាប់ផ្សេងៗទៀត ត្រូវបានទទួលស្គាល់ថាជាការចំណាយក្នុងឆ្នាំដែលវាត្រូវបានកើតឡើង។

នៅពេលដែលទ្រព្យសកម្មត្រូវបានលក់ ឬរំលស់ មកវិញថ្លៃដើមរបស់ពួកគេ និងការរំលស់បង្គរត្រូវបានដកចេញពីរបាយការណ៍ហិរញ្ញវត្ថុ។ ចំណេញ ឬខាត ដែលកើតចេញពីការរំលស់មកវិញ ឬការចាត់ចែងទ្រព្យសម្បត្តិរោងចក្រ និងបរិក្ខារត្រូវបានកំណត់ភាពខុសគ្នារវាងប្រាក់ចំណេញដែលបានប៉ាន់ប្រមាណលើកាជម្រះបញ្ជីចំណូលសុទ្ធ និងចំនួនទ្រព្យសកម្មនៅសល់ ហើយត្រូវបានទទួលស្គាល់នៅក្នុងរបាយការណ៍ប្រាក់ចំណូលតាមកាលបរិច្ឆេទដល់កំណត់និងការជម្រះបញ្ជី។

ទ្រព្យសម្បត្តិ និងបរិក្ខារ ត្រូវបានរំលស់តាមអាយុកាលអាចប្រើប្រាស់បានដែលបានប៉ាន់ប្រមាណនៃទ្រព្យសម្បត្តិ និងបរិក្ខារទាំងនោះ។ ការរំលស់ គឺត្រូវបានគណនាដោយផ្អែកលើមូលដ្ឋានរំលស់ថេរទាំងអស់ដើម្បីលុបចោលថ្លៃដើមនៃទ្រព្យសកម្មនីមួយៗ តាមអាយុកាលអាចប្រើប្រាស់បានដែលបានប៉ាន់ប្រមាណ។ ដូច្នេះអាយុកាលប្រើប្រាស់ថ្មីត្រូវបានសង្ខេបដូចខាងក្រោមៈ

ប្រភេទទំនិញ	អាយុកាលប្រើប្រាស់ជាឆ្នាំ
ការកែលម្អទ្រព្យដែលបានជួល	៧.៤
គ្រឿងម៉ាស៊ីន	៨
សង្ហារឹម និងគ្រឿងតាំងភ្ជាប់	៥
យានយន្ត	៥

ទ្រព្យសកម្មរំលស់ទាំងស្រុងត្រូវបានរក្សាទុកក្នុងរបាយការណ៍ហិរញ្ញវត្ថុ រហូតទាល់តែពួកវាលែងប្រើប្រាស់បាន ឬមិនមានការគិតថ្លៃបន្ថែមសម្រាប់ការរំលស់ដែលត្រូវបានធ្វើឡើងទាក់ទងនឹងទ្រព្យសកម្មទាំងនេះ ការងារដែលកំពុងដំណើរការមិនត្រូវបានរំលស់ទេ រហូតទាល់តែពេលវេលាដែលទ្រព្យសកម្មពាក់ព័ន្ធត្រូវបានរួចរាល់សម្រាប់ប្រើប្រាស់។ ប្រសិនបើទាំងនេះគឺជាសញ្ញាបង្ហាញថាមានការផ្លាស់ប្តូរយ៉ាងសំខាន់នៅក្នុងអត្រារំលស់ អាយុកាលប្រើប្រាស់ ឬតម្លៃសំណល់នៃទ្រព្យសកម្មការរំលស់នៃទ្រព្យសកម្មនោះត្រូវ បានកែសម្រួលដោយការការពារដើម្បីឆ្លុះបញ្ចាំងពីការរំពឹងទុកថ្មី។

៦. សូហ្វវែរ៍

សូហ្វវែរ៍ត្រូវបានបញ្ជាក់នៅថ្លៃដើម ដកចេញតម្លៃរំលស់បង្គរ និងតម្លៃខាតបង់បង្គរ (ប្រសិនបើមាន) ហើយមានអាយុកាលបើប្រាស់រយៈពេលពីរឆ្នាំ។ សូហ្វវែរ៍ ត្រូវបានកាត់រំលស់ដោយផ្អែកទៅលើមូលដ្ឋាននៃអត្ថប្រយោជន៍សេដ្ឋកិច្ច ជាប្រព័ន្ធលើអាយុកាលប្រើប្រាស់ហើយជានិច្ច កាលតែងតែត្រូវបានធ្វើតេស្តសម្រាប់រកតម្លៃខាតបង់ នៅពេលដែលគេគិតថាសូហ្វវែរ៍ប្រហែលជាអាចមានបញ្ហា។ រយៈពេលការកាត់រំលស់ និងវិធីសាស្ត្រនៃការធ្វើរំលស់ ត្រូវបានពិនិត្យឡើងវិញយ៉ាងហោចណាស់រៀងរាល់ចុងការិយបរិច្ឆេទនីមួយៗ។ ការចំណាយ រំលស់ត្រូវបានគិតនៅក្នុងរបាយការណ៍ប្រាក់ចំណូលពេញលេញ។

៧. ការខាតបង់លើតម្លៃទ្រព្យសកម្មមិនមែនហិរញ្ញវត្ថុ

តម្លៃសេសសល់ នៃទ្រព្យសកម្មមិនមែនហិរញ្ញវត្ថុរបស់ក្រុមហ៊ុនត្រូវបានពិនិត្យរៀងរាល់ការិយបរិច្ឆេទដើម្បីត្រួតពិនិត្យរកថាតើមានការចង្អុលបង្ហាញអំពីកំហាតបង់លើតម្លៃរបស់ទ្រព្យនោះទេ។កំហាតបង់តម្លៃលើទ្រព្យសកម្មមិនមែនហិរញ្ញវត្ថុ ត្រូវបានទទួលស្គាល់ក្នុងលក្ខខណ្ឌដែលតម្លៃសេសសល់ នៅក្នុងរបាយការណ៍ហិរញ្ញវត្ថុខ្ពស់ជាងតម្លៃស្រោចស្រង់មកវិញតាមតម្លៃទីផ្សារ។ ចំនួនទឹកប្រាក់នៃតម្លៃដែលអាចស្រោចស្រង់មកវិញបាន ស្មើនឹងតម្លៃសមស្របនៃទ្រព្យសកម្មដែលខ្ពស់ជាងដកនឹងថ្លៃដើមពេលលក់ចេញ និងតម្លៃប្រើប្រាស់របស់វា។ កំហាតបង់នៃតម្លៃរបស់ទ្រព្យសកម្មមិនមែនហិរញ្ញវត្ថុគឺត្រូវបានទទួលស្គាល់ នៅក្នុងរបាយការណ៍ប្រាក់ចំណូលពេញលេញ។ ការបង្វិលត្រឡប់ទៅវិញនូវតម្លៃកំហាតបង់គឺត្រូវបានទទួលស្គាល់ នៅក្នុងរបាយការណ៍ប្រាក់ចំណូលពេញលេញ ក្នុងលក្ខខណ្ឌដែលតម្លៃសេសសល់នៃទ្រព្យសកម្មនោះ ត្រូវបានកំណត់ដកចេញនូវតម្លៃរំលស់ ហើយគ្មានតម្លៃកំហាតបង់ត្រូវបានទទួលស្គាល់កាលពីការិយបរិច្ឆេទមុនៗ។

ការបង្វិលត្រឡប់ទៅវិញបែបនេះ គឺត្រូវបានទទួលស្គាល់ក្នុងរបាយការណ៍ប្រាក់ចំណូលពេញលេញ។ បន្ទាប់ពីការធ្វើបែបនេះហើយ ការរំលស់ និងការកាត់រំលស់ត្រូវបានកែតម្រូវនៅក្នុងការិយបរិច្ឆេទ ខាងមុខដើម្បីកំណត់តម្លៃសេសសល់នៃទ្រព្យសកម្មនោះក្រោយពេលកែតម្រូវដកតម្លៃកាកសំណល់ គឺដោយផ្អែកលើមូលដ្ឋានជាប្រព័ន្ធលើអាយុកាលប្រើប្រាស់របស់វា។

៨. សន្និធិ

សន្និធិ រួមមានផលិតផលសម្រេច និងការងារដែលកំពុងដំណើរការ ត្រូវបានឲ្យតម្លៃដោយផ្អែកលើកម្រិតទាបជាងនៃថ្លៃដើមឬតម្លៃជាក់ស្តែង។ការចំណាយថ្លៃដើមផលិតកម្មនៃសន្និធិរួមបញ្ចូលដោយចំណាយនានាមុននឹងនាំយកទៅដល់ទីតាំងនិងសភាពបច្ចុប្បន្ននៃសន្និធិ ដោយរួមបញ្ចូលទៅដោយតម្លៃពលកម្មផ្ទាល់ និងសមមាត្រនៃចំណាយផ្សេងៗដោយផ្អែកលើសមត្ថភាពផលិតកម្មក្នុងលក្ខខណ្ឌធម្មតា។ តម្លៃជាក់ស្តែងគឺជាតម្លៃដែលគេប៉ាន់ស្មាន ថាអាចលក់បានក្នុងដំណើរការអាជីវកម្មធម្មតាដកចេញនូវថ្លៃដើមផលិតកម្ម និងចំណាយផ្សេងៗដែលចាំបាច់សម្រាប់ការលក់។

ធនលាភ ត្រូវបានគេផ្តល់ឲ្យសម្រាប់សន្និធិដែលចាត់ទុកថាហួសសម័យខូច ឬមិនមានតម្រូវការនៅលើទីផ្សារ។ ធនលាភ ដែលត្រូវបានផ្តល់ឲ្យនោះគឺត្រូវផ្អែកលើការវិនិច្ឆ័យរបស់គណៈគ្រប់គ្រងលើការគណនាតម្លៃលក់ប៉ាន់ស្មាននៃសន្និធិដកនឹងថ្លៃដើមប៉ាន់ស្មាននៃការផលិត។

៩. បុរេប្រទាន

បុរេប្រទាន គឺជាចំណាយដែលបានបង់ប្រាក់មុនហើយកត់ត្រាជាទ្រព្យសកម្ម ពោលគឺចំណាយមុនពេលសកម្មភាពសេដ្ឋកិច្ចត្រូវបានបំពេញ។ ការទូទាត់ជាមុន ត្រូវបានគេទទួលស្គាល់វានៅក្នុងរបាយការណ៍ប្រាក់ចំណូលពេញលេញ នៅពេលដែលចំណាយពាក់ព័ន្ធបានកើតឡើង។

១០. សាច់ប្រាក់ និងសមមូលសាច់ប្រាក់

សាច់ប្រាក់ និងសមមូលសាច់ប្រាក់ត្រូវបានយោងទៅបង្ហាញនៅក្នុងរបាយការណ៍ស្ថានភាពហិរញ្ញវត្ថុក្នុងតម្លៃដើម។ ចំណែកឯនៅក្នុងរបាយការណ៍លំហូរសាច់ប្រាក់វិញសាច់ប្រាក់ និងសមមូលសាច់ប្រាក់ ត្រូវរួមបញ្ចូលនូវសាច់ប្រាក់ក្នុងដៃប្រាក់បញ្ញើ ដែលអាចដកតាមតម្រូវការ និងការវិនិយោគផ្សេងៗ ដែលអាចទាញយកជាសាច់ប្រាក់ក្នុងរយៈពេលខ្លី និងមានហានិភ័យប្រឈមទាបក្នុងការប្រែប្រួលតម្លៃ។

១១. លិខិតុបករណ៍ហិរញ្ញវត្ថុ

លិខិតុបករណ៍ហិរញ្ញវត្ថុ គឺជាកិច្ចសន្យា ឬលិខិត ទាំងឡាយណាដែលផ្តល់នូវទ្រព្យសកម្មហិរញ្ញវត្ថុនៃសហគ្រាសមួយនិង បំណុលហិរញ្ញវត្ថុឬឧបករណ៍មូលធននៃសហគ្រាសមួយផ្សេងទៀត។

- **ទ្រព្យសកម្មហិរញ្ញវត្ថុ**

ការទទួលស្គាល់ និងការវាស់វែងដំបូង

ទ្រព្យសកម្មហិរញ្ញវត្ថុ ត្រូវបានចាត់ថ្នាក់នៅការទទួលស្គាល់ដំបូង ការវាស់វែងបន្ទាប់នៅថ្លៃដើមរំលស់ តម្លៃពិតតាមរយៈរបាយការណ៍លទ្ធផលពេញលេញផ្សេងៗ (OCI) និងតម្លៃពិត តាមរយៈនៃរបាយការណ៍ចំណេញ ឬខាត។ ចំណាត់ថ្នាក់នៃការទទួលស្គាល់ដំបូងផ្អែកលើលក្ខណៈនៃលំហូរសាច់ប្រាក់កាតព្វកិច្ចរបស់ទ្រព្យសកម្មហិរញ្ញវត្ថុ និងគំរូអាជីវកម្មរបស់រោងចក្រក្នុងការគ្រប់គ្រងទ្រព្យសកម្មហិរញ្ញវត្ថុទាំងនោះ ដោយមិនមានរួមបញ្ចូលនូវគណនីអតិថិជនដោយមិនមានសមាសធាតុហិរញ្ញវត្ថុសំខាន់ៗរោងចក្រវាស់វែងទ្រព្យសកម្មហិរញ្ញវត្ថុដំបូងដោយផ្អែកតាមតម្លៃពិត។ គណនី ត្រូវទទួលដែលមិនមាននូវសមាសធាតុហិរញ្ញវត្ថុសំខាន់ ឬសម្រាប់ការអនុវត្តជាក់ស្តែង ដែលវាស់វែងនៅតម្លៃប្រតិបត្តិការកំណត់ដោយ CIFRS ១៥។

ដើម្បីចាត់ថ្នាក់និងវាស់វែងទ្រព្យសកម្មនៅថ្លៃដើមរំលស់ ឬតម្លៃពិតតាមរយៈ OCI តម្រូវឲ្យមានលំហូរសាច់ប្រាក់ ដែលជាការទូទាត់តែមួយគត់លើប្រាក់ដើម និងការប្រាក់ SPPI លើប្រាក់ដើមដែលនៅសល់។ ការវាយតម្លៃនេះសម្តៅលើការធ្វើតេស្ត SPPI ហើយត្រូវធ្វើនៅកម្រិតឧបករណ៍នីមួយៗ។

គម្រូអាជីវកម្ម នៅក្នុងការគ្រប់គ្រងទ្រព្យសកម្មហិរញ្ញវត្ថុ ផ្អែកលើបែបបទនៃការគ្រប់គ្រងទ្រព្យសកម្មហិរញ្ញវត្ថុ ដើម្បីបង្កើតលំហូរសាច់ប្រាក់។ គម្រូអាជីវកម្មកំណត់ថា តើលំហូរសាច់ប្រាក់វាឲ្យផលពីការប្រមូលលំហូរសាច់ប្រាក់កាតព្វកិច្ច ឬការលក់ទ្រព្យសកម្ម។

ការវាស់វែងបន្តបន្ទាប់

គោលដៅនៃការវាស់វែងបន្តបន្ទាប់ ទ្រព្យសកម្មហិរញ្ញវត្ថុត្រូវបានចែកចេញជាបួនប្រភេទ៖

1. ទ្រព្យសកម្មហិរញ្ញវត្ថុនៅតម្លៃរំលស់ (ឧបករណ៍បំណុល)
2. ទ្រព្យសកម្មហិរញ្ញវត្ថុនៅតម្លៃពិតតាមរយៈ OCI ជាមួយនឹងការប្រើឡើងវិញ ចំណេញខាតបង្គរ (ឧបករណ៍បំណុល)
3. ទ្រព្យសកម្មហិរញ្ញវត្ថុ កំណត់ដោយនៅតម្លៃពិតតាមរយៈ OCI ហើយមិនមានការប្រើឡើងវិញនូវចំណេញ ឬខាតបង្គរ (ឧបករណ៍មូលធន)
4. ទ្រព្យសកម្មហិរញ្ញវត្ថុនៅតម្លៃពិតតាមរយៈលទ្ធផលចំណេញ-ខាត។

ទ្រព្យសកម្មហិរញ្ញវត្ថុនៅតម្លៃរំលស់ (ឧបករណ៍បំណុល)

ការវាស់វែង ប្រភេទនេះមានទំនាក់ទំនងបំផុតទៅនឹងរោងចក្រ។ រោងចក្រ វាស់វែងទ្រព្យសកម្មហិរញ្ញវត្ថុនៅតម្លៃរំលស់ប្រសិនបើ មានលក្ខណៈទាំងពីរនេះ៖

a) ទ្រព្យសកម្ម កាន់កាប់ក្នុងគម្រូអាជីវកម្មជាមួយនឹងគោលដៅកាន់កាប់ទ្រព្យសកម្មហិរញ្ញវត្ថុ គឺដើម្បីទទួលបានលំហូរសាច់ប្រាក់កាតព្វកិច្ច
b) លក្ខខណ្ឌកិច្ចសន្យានៃទ្រព្យសកម្មហិរញ្ញវត្ថុ ដែលផ្តោតលើកាលបរិច្ឆេទជាក់លាក់ ចំពោះលំហូរសាច់ប្រាក់ដែលជាការទូទាត់តែមួយគត់លើប្រាក់ដើម និងការប្រាក់ទៅលើប្រាក់ដើមនៅសល់។

ទ្រព្យសកម្មហិរញ្ញវត្ថុនៅតម្លៃរំលស់ត្រូវបានវាស់វែងបន្ទាប់ដោយប្រើប្រាស់វិធីការប្រាក់ប្រសិទ្ធិភាព(EIR) និងអាចមានការធ្លាក់តម្លៃ។ ចំណេញ-ខាត ត្រូវបានទទួលស្គាល់ក្នុងរបាយការណ៍លទ្ធផលពេញលេញ នៅពេលទ្រព្យសកម្មត្រូវបានឈប់ទទួលស្គាល់កែប្រែ ឬធ្លាក់តម្លៃ។

ទ្រព្យសកម្មហិរញ្ញវត្ថុ របស់រោងចក្រនៅតម្លៃរំលស់រួមមានសាច់ប្រាក់គណនីអតិថិជន ឬគណនី ត្រូវទទួលផ្សេងៗ និងបញ្ញើដែលអាចទទួលបានវិញ។

ការឈប់ទទួលស្គាល់

ទ្រព្យសកម្មហិរញ្ញវត្ថុត្រូវបានឈប់ទទួលស្គាល់ នៅពេលដែលសិទ្ធិក្នុងការទទួលលំហូរសាច់ប្រាក់ពីទ្រព្យសកម្មផុតសុពលភាព ឬក៏រោងចក្របានផ្ទេរសិទ្ធិក្នុងការទទួលលំហូរសាច់ប្រាក់ពីទ្រព្យសកម្ម ឬមានការបន្តកាតព្វកិច្ចដោយមានការទូទាត់លំហូរសាច់ប្រាក់ ពេញលេញមិនមានការពន្យារទៅភាគីទីបី ក្រោមកិច្ចសន្យាបន្តនិងមាន (ក) រោងចក្របានផ្ទេរហានិភ័យ និងផលប្រយោជន៍ទាំងស្រុងនៃទ្រព្យសកម្ម។ (ខ) រោងចក្រ

មិនបានផ្ទេរហានិភ័យ និងផលប្រយោជន៍ទាំងស្រុងនៃទ្រព្យសកម្ម ប៉ុន្តែវាមានការផ្ទេរការគ្រប់គ្រងនៃទ្រព្យសកម្ម។ នៅពេលរោងចក្របានផ្ទេរសិទ្ធិក្នុងការទទួលនូវលំហូរសាច់ប្រាក់ពីទ្រព្យសកម្ម ឬមានកិច្ចសន្យាបន្ត និងមានការវាយតម្លៃ ប្រសិនបើមានការរក្សាហានិភ័យ និងផលប្រយោជន៍ទាំងស្រុងនៅក្នុងនាមជាម្ចាស់។ នៅពេលមានការផ្ទេរ ឬរក្សាហានិភ័យនិងផលប្រយោជន៍នៃទ្រព្យសកម្ម ឬផ្ទេរការគ្រប់គ្រងរោងចក្រនៅបន្តទទួលស្គាល់ទ្រព្យសកម្ម ដែលបានផ្ទេរដោយមានការទាក់ទងបន្ត។ នៅក្នុងករណីនេះរោងចក្រក៏ទទួលស្គាល់បំណុលទាក់ទងដែរ។ ទ្រព្យសកម្មដែលបានផ្ទេរ និងបំណុលទាក់ទងត្រូវបានវាស់វែងដោយផ្អែកលើមូលដ្ឋានដែលឆ្លុះបញ្ចាំងសិទ្ធិ និងកាតព្វកិច្ចដែលរោងចក្ររក្សាទុក។ ការពាក់ព័ន្ធបន្តក្នុងទម្រង់ជាការធានា ការផ្ទេរទ្រព្យសកម្មត្រូវបានវាស់វែងនៅតម្លៃទាបជាង តម្លៃយោងដើមនិងតម្លៃ អតិបរមានៃការទទួលស្គាល់ថារោងចក្រត្រូវឲ្យសង។

ការថយចុះទ្រព្យសកម្មហិរញ្ញវត្ថុ

រោងចក្រទទួលស្គាល់សំវិធានធនសម្រាប់ការខាតបង់ឥណទានដែលរំពឹងទុក (ECL) សម្រាប់ឧបករណ៍បំណុល ដែលមិនកាន់កាប់នៅតម្លៃពិតតាមរយៈចំណេញ-ខាត។ ECL គឺផ្អែកលើមូលដ្ឋានខុសគ្នារវាងលំហូរសាច់ប្រាក់កាតព្វកិច្ចស្របតាមកិច្ចសន្យា និងលំហូរសាច់ប្រាក់ទាំងស្រុងដែលរោងចក្ររំពឹងនឹងទទួលបានដោយចុះតម្លៃនៅអត្រាការប្រាក់ប្រសិទ្ធភាពដើម។ លំហូរសាច់ប្រាក់រំពឹងទុករួមមានលំហូរសាច់ប្រាក់បានពីការលក់វត្ថុបញ្ចាំដែលកាន់កាប់ ឬឥណទានជម្រុញផ្សេងៗ ដែលទាក់ទង នឹងលក្ខខណ្ឌកិច្ចសន្យា។

ECLs ត្រូវបានទទួលស្គាល់ក្នុងពីរដំណាក់កាល ។ សម្រាប់ឥណទានបង្ហាញដែលមិនមានកើនឡើងខ្លាំងនូវហានិភ័យឥណ ទានចាប់តាំងពីការទទួលស្គាល់ដំបូង ECLs ត្រូវបានផ្តល់សម្រាប់ការខាតបង់ឥណទានដែលកើតពីព្រឹត្តិការណ៍ខូចខាត ក្នុងអំឡុងពេលដប់ពីរខែបន្តបន្ទាប់(ECLដប់ពីរខែ)។ សម្រាប់ ឥណទានបង្ហាញដែលមានការកើនឡើងខ្លាំងនូវហានិភ័យឥណទាន ចាប់តាំងពីការទទួលស្គាល់ដំបូង នូវសំវិធានធនសម្រាប់ការខាតបង់តម្រូវឲ្យមានការខាតបង់ ឥណទានប៉ាន់ស្មានទៅលើអាយុកាលដែលនៅសល់ ដោយវាមិនគិតពីពេលវេលារបស់ព្រឹត្តិការណ៍ខូចខាត(lifetime ECL)។ សម្រាប់គណនីត្រូវទទួលរោងចក្រអនុវត្តវិធីសាមញ្ញក្នុងការគណនាECLs។ ដូច្នេះហើយរោងចក្រមិនតាមដានបម្រែបម្រួលហានិភ័យឥណទាន ប៉ុន្តែជំនួសមកវិញដោយ ការទទួលស្គាល់សំវិធានធនលើការខាតបង់ផ្អែកលើ lifetime ECL នៅចុងការិយបរិច្ឆេទនីមួយៗ។

រោងចក្រចាត់ទុកទ្រព្យសកម្មហិរញ្ញវត្ថុរងការខូចខាត នៅពេលការទូទាត់សងកាតព្វកិច្ចហួសកំណត់រយៈពេល១៥ថ្ងៃ។ បើទោះជាយ៉ាងណាក៏ដោយ ក្នុងករណីខ្លះ រោងចក្រអាចនឹងចាត់ទុកការខូចខាតទ្រព្យសកម្មហិរញ្ញវត្ថុ នៅពេលមានព័ត៌មានផ្ទៃក្នុង ឬខាងក្រៅ ចង្អុលបង្ហាញថារោងចក្រមិនអាចទទួលបាននូវទឹកប្រាក់កាតព្វកិច្ច ដែលនៅសល់ទាំងស្រុងមុនពេលគិតពីឥណទានជម្រុញនូវកាន់កាប់ដោយរោងចក្រ ទ្រព្យសកម្មហិរញ្ញវត្ថុត្រូវបានលុបចោលនៅពេលមិនមានការរំពឹងទុកសមស្រប ក្នុងការទទួលបានមកវិញនូវលំហូរសាច់ប្រាក់កាតព្វកិច្ច។

- **ទ្រព្យអកម្មហិរញ្ញវត្ថុ**

ការទទួលស្គាល់ និងការវាស់វែងដំបូង

ទ្រព្យអកម្មហិរញ្ញវត្ថុ ត្រូវបានចាត់ថ្នាក់នៅពេលមានការទទួលស្គាល់ដំបូងជាទ្រព្យអកម្មហិរញ្ញវត្ថុ នៅតម្លៃពិតតាមរយៈរបាយការណ៍ ចំណេញ-ខាត ឥណទាន និងកម្ចី គណនីទូទាត់ ដូចជាឧបករណ៍និទស្សន្ទវត្ថុ ដែលកំណត់ជាឧបករណ៍ធានា ក្នុងការធានាប្រសិទ្ធិភាពសមស្រប។

រាល់ទ្រព្យអកម្មហិរញ្ញវត្ថុ ត្រូវបានទទួលស្គាល់ដំបូងនៅតម្លៃពិត និងក្នុងករណីឥណទាន និងកម្ចី និងប្រាក់ត្រូវសងកាត់ចេញតម្លៃប្រតិបត្តិការផ្ទាល់ ជាតម្លៃសុទ្ធ។

ទ្រព្យអកម្មហិរញ្ញវត្ថុរបស់រោងចក្រគឺជាឥណទាន និងកម្ចី ដែលរួមមានគណនីអ្នកផ្គត់ផ្គង់ និងគណនីទូទាត់ផ្សេងៗ កម្ចី និងបំណុលភតិសន្យា។

ការវាស់វែងបន្ទាប់

ឥណទាន និងកម្ចី

ការវាស់វែងប្រភេទនេះ វាមានទំនាក់ទំនងបំផុតទៅនឹងរោងចក្រ។ បន្ទាប់ពីការទទួលស្គាល់ដំបូងនៃឥណទានមានការប្រាក់ ត្រូវបានវាស់វែងបន្ទាប់តាមថ្លៃដើមរំលស់ដោយប្រើប្រាស់វិធីEIR។ ចំណេញខាតត្រូវបានទទួលស្គាល់ក្នុងរបាយការណ៍លទ្ធផលពេញលេញ នៅពេលទ្រព្យអកម្មហិរញ្ញវត្ថុ ត្រូវបានឈប់ទទួលស្គាល់ក៏ដូចជាការរំលស់ EIR។

ថ្លៃដើមរំលស់ ត្រូវបានគណនាដោយគិតពីការចុះតម្លៃ ឬប្រាក់បន្ថែមក្នុងការទិញនិងកម្រៃ ឬថ្លៃដែលជាផ្នែកនៃEIR។ ការរំលស់EIR ត្រូវបានបញ្ចូលក្នុងចំណាយការប្រាក់ក្នុងរបាយការណ៍លទ្ធផលពេញលេញ។ ការវាស់វែងប្រភេទនេះអនុវត្តទូទៅលើឥណទាន និងកម្ចីមានការប្រាក់។

ការឈប់ទទួលស្គាល់

ទ្រព្យអកម្មហិរញ្ញវត្ថុ ត្រូវបានឈប់ទទួលស្គាល់នៅពេលមានកាតព្វកិច្ចបំណុលត្រូវបានបញ្ឈប់ ឬមោឃៈ ឬផុតកំណត់។ នៅពេលទ្រព្យអកម្មហិរញ្ញវត្ថុដែលមានត្រូវបានជំនួសដោយទ្រព្យអកម្មហិរញ្ញវត្ថុផ្សេងពីម្ចាស់បំណុលដដែលដោយលក្ខខណ្ឌខុសគ្នាខ្លាំង ឬលក្ខខណ្ឌដែលមានស្រាប់រងការកែប្រែខ្លាំង ការផ្លាស់ប្តូរ ឬការកែប្រែបែបនេះត្រូវបានចាត់ទុកជាការឈប់ទទួលស្គាល់បំណុលដើម ហើយនិងទទួលស្គាល់បំណុលថ្មី។ លម្អៀងនៃតម្លៃយោងត្រូវទទួលស្គាល់ក្នុងរបាយការណ៍ប្រាក់ ចំណូលពេញលេញ។

១២. ការកាត់កងឧបករណ៍ហិរញ្ញវត្ថុ

ទ្រព្យសកម្មនិងទ្រព្យអកម្មហិរញ្ញវត្ថុត្រូវបានកាត់កងហើយតម្លៃសុទ្ធត្រូវបានបង្ហាញក្នុងរបាយការណ៍ស្ថានភាពហិរញ្ញវត្ថុ ប្រសិនបើសិទ្ធិជម្រុញពីច្បាប់ក្នុងការកាត់កងតម្លៃទទួលស្គាល់ និងមានចេតនាក្នុងការទូទាត់លើមូលដ្ឋានតម្លៃសុទ្ធ ឬរំពឹងថាទ្រព្យសកម្មអាចទូទាត់ទ្រព្យអកម្មបានភ្លាមៗ។ នេះមិនមែនជាករណីទូទៅជាមួយកិច្ចសន្យាមេ និងដែលទាក់ទងនឹងទ្រព្យសកម្ម និងទ្រព្យអកម្មដែលបានបង្ហាញតម្លៃដុលនៅក្នុងរបាយការណ៍ស្ថានភាពហិរញ្ញវត្ថុ។

១៣.ភតិសន្យា

នៅពេលចាប់ផ្តើមកិច្ចសន្យា រោងចក្រវាយតម្លៃថាតើកិច្ចសន្យាមាន ឬមិនមាននូវភតិសន្យា។ ជាភតិសន្យា ប្រសិនបើកិច្ចសន្យាមានការផ្ទេរសិទ្ធិគ្រប់គ្រងលើការប្រើប្រាស់ទ្រព្យសកម្ម ដែលបានកំណត់ក្នុងរយៈពេលកំណត់ជាថ្នូរនឹងការទូទាត់។

រោងចក្រជាភតិកៈ

រោងចក្រប្រើប្រាស់វិធីសាស្ត្រតែមួយគត់ក្នុងការទទួលស្គាល់ និងវាស់វែងសម្រាប់គ្រប់ភតិសន្យាទាំងអស់លើកលែងតែភសន្យារយៈពេលខ្លី និងភតិសន្យា មានតម្លៃទ្រព្យសកម្មទាប។ រោងចក្របានទទួលស្គាល់បំណុលភតិសន្យា ដើម្បីទូទាត់បំណុលភតិសន្យា និងទទួលស្គាល់សិទ្ធិប្រើប្រាស់ទ្រព្យសកម្ម តំណាងឲ្យសិទ្ធិប្រើប្រាស់ទ្រព្យសកម្មនោះ។

សិទ្ធិប្រើប្រាស់ទ្រព្យសកម្ម

សិទ្ធិប្រើប្រាស់ទ្រព្យសកម្ម គឺត្រូវបានទទួលស្គាល់ដំបូងនៃភតិសន្យា (ថ្ងៃដែលទ្រព្យសកម្មអាចប្រើប្រាស់បាន)។ សិទ្ធិប្រើប្រាស់ទ្រព្យសកម្ម ត្រូវវាស់វែងដោយថ្លៃដើម ដកថ្លៃរំលស់បង្គរ និងការថយចុះតម្លៃ និងនិយ័តកម្មសម្រាប់ការវាស់វែងឡើងវិញនៃបំណុលភតិសន្យាណាមួយ។ ថ្លៃដើមសិទ្ធិប្រើប្រាស់ទ្រព្យសកម្ម រួមមានទំហំបំណុលភតិសន្យា និងការទូទាត់ភតិសន្យានៅ ឬមុនថ្ងៃដំបូង។ លុះត្រាតែក្រុមហ៊ុនមានហេតុផលសមស្របក្នុងនាមជាម្ចាស់នៃទ្រព្យសកម្មភតិសន្យានៅថ្ងៃបញ្ចប់។ ការទទួលស្គាល់សិទ្ធិប្រើប្រាស់ទ្រព្យសកម្ម គឺត្រូវបានរំលស់ដោយអត្រាថេរ លើរយៈពេលភតិសន្យា ដែលទាបជាងអាយុកាលប៉ាន់ស្មាន ដូចខាងក្រោមៈ

	អាយុកាលប្រើប្រាស់
ទីតាំងរោងចក្រ ១	៦.៥៨
ទីតាំងរោងចក្រ ២	៣

សិទ្ធិប្រើប្រាស់ទ្រព្យសកម្មក៏អាចនឹងមានការថយចុះតម្លៃ។

បំណុលភតិសន្យា

បំណុលភតិសន្យា ត្រូវបានទទួលស្គាល់នៅថ្ងៃដំបូង និងការវាស់វែងនៅតម្លៃបច្ចុប្បន្ន នៃតម្លៃទូទាត់ភតិសន្យាក្នុងរយៈពេលកិច្ចសន្យា។ ការទូទាត់ភតិសន្យា រួមមានការទូទាត់ថេរដកថ្លៃជម្រុញភតិសន្យា ដែលត្រូវទទួលតម្លៃទូទាត់អថេរ ដែលផ្អែកលើសន្ទស្សន៍ ឬអត្រា និងទឹកប្រាក់ជានាដែលរំពឹងថានឹងទូទាត់តម្លៃនៅសល់។ ការទូទាត់សំណងពីការបញ្ចប់កិច្ចសន្យា ប្រសិនបើលក្ខខណ្ឌនៃកិច្ចសន្យាមានបង្ហាញអំពីជម្រើសបញ្ចប់កិច្ចសន្យា។ តម្លៃទូទាត់បំណុលភតិសន្យាអថេរ ដែលមិនផ្អែកលើសន្ទស្សន៍ទអត្រាត្រូវទទួលស្គាល់ជាចំណាយក្នុងការិយបរិច្ឆេទដែលមានការទូទាត់កើតឡើង។ នៅក្នុងការគណនាតម្លៃបច្ចុប្បន្ននៃតម្លៃទូទាត់ភតិសន្យារោងចក្របានប្រើប្រាស់ពីកំណើនអត្រាកម្ចី នៅថ្ងៃចាប់ផ្តើមកិច្ចសន្យាភតិសន្យា ប្រសិនបើអត្រាការប្រាក់ នៅក្នុងភតិសន្យាទាំងស្រុងមិនអាចកំណត់បាន។ បន្ទាប់ពីថ្ងៃចាប់ផ្តើមភតិសន្យាបំណុលភតិសន្យាកើនឡើងដើម្បីឆ្លុះបញ្ចាំងកំណើនអត្រាការប្រាក់ និងបន្ថយការទូទាត់ភតិសន្យា។ បន្ថែមពីនេះទៀត តម្លៃពិតនៃបំណុលភតិសន្យាត្រូវបានវាស់វែងឡើងវិញ ប្រសិនបើមានការកែប្រែ ឬក៏បម្រែបម្រួលលក្ខខណ្ឌនៃភតិសន្យា បម្រែបម្រួលស៊ីជម្រៅការទូទាត់ថេរភតិសន្យា ឬបម្រែបម្រួលការវាយតម្លៃទៅការទិញទ្រព្យសកម្ម។

ភតិសន្យារយៈពេលខ្លី

រោងចក្រអនុវត្តការទទួលស្គាល់ភតិសន្យារយៈពេលខ្លី សម្រាប់គ្រឿងម៉ាស៊ីន ហើយនឹងគ្រឿងបរិក្ខារ (ភតិសន្យាមានរយៈពេល១២ខែ ឬតិចជាងដោយគិតចាប់ពីថ្ងៃដំបូង និងមិនមានជម្រើសនៃការទិញ)។ ការទូទាត់ទៅលើភតិសន្យារយៈពេលខ្លី ត្រូវទទួលស្គាល់ជាចំណាយតាមមូលដ្ឋានថេរ នៅក្នុងកាលបរិច្ឆេទនៃភតិសន្យា។

១៤. ទ្រព្យអកម្មកិច្ចសន្យា

ទ្រព្យអកម្មកិច្ចសន្យាត្រូវបានទទួលស្គាល់ប្រសិនបើទទួលបានការទូទាត់ ឬបំណុលនៃការទូទាត់ពីអតិថិជនមុនពេលរោងចក្រផ្តល់សេវាកម្ម។ ទ្រព្យអកម្មកិច្ចសន្យា ត្រូវបានទទួលស្គាល់ជាចំណូល នៅពេលរោងចក្រធ្វើសេវាកម្មក្រោមកិច្ចសន្យា។

ការទូទាត់មុនពីអតិថិជន

ការទូទាត់មុនពីអតិថិជនជាទ្រព្យអកម្មកិច្ចសន្យាចរន្ត តំណាងឲ្យទំហំទឹកប្រាក់បង់មុនពីក្រុមហ៊ុនមេដែលរំពឹងទុកនឹងទូទាត់ នៅការលក់ពេលអនាគតក្នុងអំឡុងពេលដប់ពីរខែ។

១៥. សំវិធានធន

សំវិធានធន គឺត្រូវបានទទួលស្គាល់ នៅពេលដែលរោងចក្រមានកាតព្វកិច្ចនាពេលបច្ចុប្បន្ន(តាមផ្លូវច្បាប់ឬ ប្រយោល)ដែលជាលទ្ធផលនៃព្រឹត្តិការណ៍ពីអតីតកាលហើយវាទំនងថាមានលំហូរចេញ នៃធនធានដែលតំណាងឲ្យផលប្រយោជន៍សេដ្ឋកិច្ច នឹងតម្រូវឲ្យធ្វើការទូទាត់នូវកាតព្វកិច្ចទាំងនោះ ហើយចំនួនទឹកប្រាក់ដែលត្រូវទូទាត់លើកាតព្វកិច្ចនោះ ត្រូវបានធ្វើការប៉ាន់ស្មានដោយជឿជាក់បាន។

នៅពេលដែលរោងចក្ររំពឹងទុកថាសំវិធានធនខ្លះ ឬទាំងអស់នឹងត្រូវបានទូទាត់សងវិញ ការទូទាត់សងវិញនោះគឺត្រូវបានទទួលស្គាល់ជាទ្រព្យសកម្មដាច់ ដោយឡែកលុះត្រាតែនៅពេលដែលការទូទាត់សងនោះមានលក្ខណៈច្បាស់លាស់តែប៉ុណ្ណោះ។ ចំណាយដែលទាក់ទងនឹងសំវិធានធនណាមួយ ត្រូវបានបង្ហាញនៅក្នុងរបាយការណ៍លទ្ធផលជាចំនួនសុទ្ធបន្ទាប់ពីដកចេញនូវការទូទាត់សងមកវិញនោះ។ ប្រសិនបើឥទ្ធិពលនៃតម្លៃពេលវេលានៃសាច់ប្រាក់មានលក្ខណៈជាសារវន្តនោះ សំវិធានធន ត្រូវបានធ្វើអប្បហារដោយប្រើអត្រាអប្បហារមុនគិតពន្ធ ដែលឆ្លុះបញ្ចាំងពីហានិភ័យជាក់លាក់ចំពោះទ្រព្យអកម្មនោះ។ នៅពេលដែលអប្បហារត្រូវបានប្រើប្រាស់សំវិធានធនកំណើននឹងកើនឡើង ដោយសារតែដំណើរប្រព្រឹត្តទៅនៃពេលវេលាគឺត្រូវបានទទួលស្គាល់ជាចំណាយហិរញ្ញវត្ថុ។

១៦. យថាភាព

បំណុលយថាភាពមិនត្រូវបានទទួលស្គាល់នៅក្នុងរបាយការណ៍ហិរញ្ញវត្ថុនោះទ ប៉ុន្តែត្រូវបានលាតត្រដាងនៅក្នុងកំណត់សម្គាល់ ប្រសិនបើភាពដែលអាចកើតឡើងនៃការហូរចេញនូវប្រយោធន៍សេដ្ឋកិច្ចមានភាពមិនច្បាស់លាស់ខ្ពស់។ ទ្រព្យយថាភាព គឺមិនត្រូវបានទទួលស្គាល់នៅក្នុងរបាយការណ៍ហិរញ្ញវត្ថុនោះទេ ប៉ុន្តែត្រូវបានលាតត្រដាងនៅក្នុងកំណាត់សម្គាល់ពេល ដែលលំហូរចូលនូវអត្ថប្រយោជន៍សេដ្ឋកិច្ច គឺអាចកើតឡើង។ ទ្រព្យយថាភាព ត្រូវបានវាយតម្លៃជាបន្តបន្ទាប់ដើម្បីធានាឆ្លុះបញ្ចាំងការរីកចម្រើនក្នុងរបាយការណ៍ហិរញ្ញវត្ថុ។ ប្រសិនបើលំហូរចូលនូវអត្ថប្រយោជន៍ខាងសេដ្ឋកិច្ចគឺអាចកើតឡើងខ្ពស់ទ្រព្យសកម្ម និងចំណូលទាក់ទងត្រូវបានទទួលស្គាល់ក្នុងរបាយការណ៍លទ្ធផលពេញលេញ។

១៧. មូលធន

មូលធន ត្រូវបានវាស់វែងទៅតាមតម្លៃក្នុងមួយហ៊ុនគ្រប់ភាគហ៊ុនដែលចេញលក់។ ថ្លៃដើម កើនឡើងដែលទាក់ទងផ្ទាល់នឹងការលក់មូលធន គឺត្រូវបានទទួលស្គាល់ជាការកាត់កងលើប្រាក់ទទួលបាន ពីការលក់មូលធន។

១៨. សំវិធានធនសម្រាប់អត្ថប្រយោជន៍និយោជិត

នៅឆ្នាំ២០១៨ ក្រសួងការងារ និងបណ្តុះបណ្តាលវិជ្ជាជីវៈបានចេញប្រកាសលេខ ៤៤៣ ចុះថ្ងៃទី២១ ខែកញ្ញា ឆ្នាំ២០១៨ ស្តីពីការអនុវត្តន៍ការទូទាត់ប្រាក់បំណាច់អតីតភាពការងារសម្រាប់និយោជិត ដែលចុះកិច្ចសន្យាមានរយៈពេលមិនកំណត់។ ប្រកាសនេះតម្រូវឲ្យមានការទូទាត់ប្រាក់រំលឹកប្រាក់បំណាច់អតីតភាពការងារ ដែលស្មើនឹង១៥ថ្ងៃ ក្នុងមួយឆ្នាំ នៃការបម្រើការងាររបស់និយោជិត ដែលការទូទាត់នេះមានកម្រិតអតិបរមាមិនលើសពី៦ខែ នៃប្រាក់ឈ្នួលជាមធ្យមនៅឆ្នាំនីមួយៗ។

យោងតាមសេចក្តីណែនាំចេញដោយក្រសួងការងារ និងបណ្តុះបណ្តាលវិជ្ជាជីវៈលេខ ០៤២ ចុះថ្ងៃទី២២ ខែមីនា ឆ្នាំ២០១៩ ការទូទាត់នេះត្រូវចាប់ផ្តើមអនុវត្តចាប់ពីឆ្នាំ២០២១៖

- ស្មើនឹងប្រាំពីរថ្ងៃកន្លះ ដែលត្រូវទូទាត់នៅជារៀងរាល់ខែធ្នូ និង
- ស្មើនឹងប្រាំពីរថ្ងៃកន្លះ ដែលត្រូវទូទាត់នៅជារៀងរាល់ខែមិថុនា

រោងចក្រប៉ានប្រមាណសំវិធានធន នៃការទូទាត់ប្រាក់បំណាច់អតីតភាពការងារ ដោយផ្អែកទៅលើតម្លៃបច្ចុប្បន្ននៃចំណាយដែលរំពឹងទុកនាពេលអនាគត ដោយប្រើប្រាស់ការសន្មតទៅលើការបម្រែបម្រួលចំនួននិយោជិតមូលដ្ឋានបទពិសោធន៍រោងចក្រ និងអត្រាការប្រាក់ទីផ្សារ។

១៩.ប្រាក់ចំណេញរក្សាទុក

ប្រាក់ចំណេញរក្សាទុក គឺត្រូវបានទទួលស្គាល់ថាវាជាមូលនិធិ ដែលកើតឡើងជាលទ្ធផល នៃប្រាក់ចំណេញ និងការខាតបង់ទាំងអស់របស់ឆ្នាំមុនៗ និងឆ្នាំបច្ចុប្បន្ន។

២០.ការបង្គត់តួរលេខ

តួរលេខទាំងអស់ដែលបង្ហាញក្នុងរបាយការណ៍ហិរញ្ញវត្ថុ ត្រូវបានបង្គត់ទៅជាចំនួនគត់កៀកបំផុត។

២១. ព្រឹត្តិការណ៍ក្រោយការិយបរិច្ឆេទគណនេយ្យ

ព្រឹត្តិការណ៍បន្ទាប់ពិចុងការិយបរិច្ឆេទគណនេយ្យ ដែលវាផ្តល់ព័ត៌មានបន្ថែមអំពីស្ថានភាពហិរញ្ញវត្ថុនាកាលបរិច្ឆេទរបាយហិរញ្ញវត្ថុ (ព្រឹត្តិការណ៍ដែលត្រូវកែតម្រូវ) និងត្រូវបានដាក់បញ្ចូលនៅក្នុងរបាយការណ៍ហិរញ្ញវត្ថុ។ ព្រឹត្តិការណ៍បន្ទាប់ពីចុងការិយបរិច្ឆេទគណនេយ្យ ដែលមិនត្រូវកែតម្រូវត្រូវបានលាតត្រដាងនៅក្នុងរបាយហិរញ្ញវត្ថុប្រសិនបើជាសារវន្ត។

គ. និរន្តរភាព

រោងចក្របានធ្វើការរៀបចំនូវរបាយការណ៍ហិរញ្ញវត្ថុដោយសន្មតថា រោងចក្រនឹងអាចបន្តប្រតិបត្តិការជានិរន្តរភាព។ ហើយរោងចក្រក៏មានការចំណេញសុទ្ធចំនួន ២.៩៤២.១៣៣ ដុល្លារអាមេរិច (ស្មើនឹង ១១.៩០៥.៧៧៨ ពាន់រៀល) សម្រាប់ការិយបរិច្ឆេទថ្ងៃទី៣១ ខែធ្នូ ឆ្នាំ២០២១។ ដោយឡែកគិតមកត្រឹមការិយបរិច្ឆេទនៃរបាយការណ៍នេះ ទ្រព្យអកម្មចរន្តលើសទ្រព្យសកម្មចរន្តចំនួន ៤.១៥២.២៥៦ ដុល្លារអាមេរិច (ស្មើនឹង ១៦.៩១៦.២៩០ ពាន់រៀល)។ លក្ខខណ្ឌទាំងនេះបង្ហាញអំពីអត្ថិភាពនៃភាពមិនប្រាកដប្រជាជា

សារវន្ត ដែលអាចបង្កឲ្យមានការសង្ស័យគួរឲ្យកត់សម្គាល់អំពីសមត្ថភាពរោងចក្រ ក្នុងការបន្តនូវប្រតិបត្តិការរបស់ខ្លួនជានិរន្តរភាព។

បន្ថែមពីនេះទៀតជម្ងឺរាតត្បាតកូវីដ១៩ ក៏នៅតែបន្តប្រែប្រួលដោយនាំឲ្យមានកំណើនសេដ្ឋកិច្ចយឺត និងប៉ះពាល់ជាអវិជ្ជមានដល់គ្រប់អាជីវកម្មនិងគ្រប់វិស័យ។ ស្ថានភាពនេះបានធ្វើឲ្យមានភាពមិនច្បាស់លាស់ និងមានផលប៉ះពាល់ទៅលើបរិបទរបស់ប្រតិបត្តិការរោងចក្រ។ គណៈគ្រប់គ្រងរោងចក្របានធ្វើការតាមដានលើការរកចម្រើនរបស់រោងចក្រ និងវាយតម្លៃផលប៉ះពាល់ទៅលើផ្នែកហិរញ្ញវត្ថុ និងការវាយតម្លៃទ្រព្យសកម្មសំវិធានធន និងបំណុលដោយយថាភាព និងការប្រើប្រាស់ការប៉ាន់ស្មាន និងកាត់សេចក្តីបញ្ហាផ្សេងៗ ស្របតាមបម្រែបម្រួលស្ថានភាព។

តាមទស្សនៈនេះរោងចក្រមានលទ្ធភាពបន្តប្រតិបត្តិការដោយផ្អែកលើការសម្រេចបានប្រាក់ចំណេញនាពេលអនាគត ឬការបន្តគាំទ្រពីម្ចាស់រោងចក្រផ្ទាល់។

ម្ចាស់រោងចក្រដែលជា YAKJIN TRADING CORP. មានការតាំងចិត្តក្នុងការផ្តល់ជំនួយផ្នែកហិរញ្ញវត្ថុដល់រោងចក្រក្នុងការ គ្រប់គ្រងទ្រព្យអកម្មនៅពេលមិនអាចសងបាន ហើយបន្តប្រតិបត្តិការនៅឆ្នាំបន្តបន្ទាប់។

អាស្រ័យហេតុនេះ របាយការណ៍ហិរញ្ញវត្ថុមិនមានការធ្វើនិយ័តកម្មទៅលើទ្រព្យសកម្ម និងទ្រព្យអកម្មដែលអាចនឹងចាំបាច់ ប្រសិនបើរោងចក្រមិនអាចបន្តនិរន្តរភាពអាជីវកម្មរបស់ខ្លួន។

៦. របាយការណ៍សវនករឯករាជ្យ

ជូនចំពោះ ភាគហ៊ុនិកនៃរោងចក្រ យ៉ាកជីន(ខេមបូឌា)អ៊ីន

មតិយោបល់

យើងខ្ញុំបានធ្វើសវនកម្មលើរបាយការណ៍ហិរញ្ញវត្ថុរបស់រោងចក្រ**យ៉ាកជីន(ខេមបូឌា)អ៊ីន** ដែលមានរបាយការណ៍ស្តីពីស្ថានភាពហិរញ្ញវត្ថុនៅដំណាច់ការិយបរិច្ឆេទថ្ងៃទី៣១ ខែធ្នូ ឆ្នាំ២០២១ ។ របាយការណ៍ស្តីពីប្រាក់ ចំណូលពេញលេញ, របាយការណ៍ស្តីពីការផ្លាស់ប្តូរមូលធនរបស់ភាគហ៊ុនិក និងរបាយការណ៍ស្តីពីលំហូរសាច់ប្រាក់ សម្រាប់ដំណាច់ការិយបរិច្ឆេទដូចគ្នា ព្រមទាំងសេចក្តីសង្ខេបស្តីពីគោលការណ៍គណនេយ្យសំខាន់ៗ និងកំណត់សម្គាល់លើរបាយការណ៍ហិរញ្ញវត្ថុ។

តាមការយល់ឃើញរបស់ពួកយើង របាយការណ៍ហិរញ្ញវត្ថុដែលភ្ជាប់មកជាមួយការបង្ហាញដោយត្រឹមត្រូវក្នុងគ្រប់ទិដ្ឋភាពជាសារវន្តស្ថានភាពហិរញ្ញវត្ថុ សមិទ្ធកម្មហិរញ្ញវត្ថុ និងលំហូរសាច់ប្រាក់ របស់រោងចក្រសម្រាប់ដំណាច់ការិយបរិច្ឆេទថ្ងៃទី៣១ ខែធ្នូ ឆ្នាំ២០២១ សមស្របតាមស្តង់ដាររបាយការណ៍ហិរញ្ញវត្ថុអន្តរជាតិនៅកម្ពុជា (CIFRSs)។

មូលដ្ឋានសម្រាប់ការបញ្ចេញមតិ

យើងបានធ្វើសវនកម្មដោយអនុលោមតាមស្តង់ដារអន្តរជាតិរបស់កម្ពុជា ស្តីពីសវនកម្ម (CISAs)។ ស្តង់ដារទាំងនោះតម្រូវ ឲ្យយើងរៀបចំផែនការ និងអនុវត្តកម្មវិធីសវនកម្ម ដើម្បីទទួលបានការធានាសមហេតុ

ផលអំពីតថភាពនៃរបាយការណ៍ហិរញ្ញវត្ថុ ដោយមិនមានការបង្ហាញកំហុសជាសារវន្ត ទោះបីក្នុងលក្ខខណ្ឌជាកំហុស ឬការក្លែងបន្លំក៏ដោយ។ សវនកម្ម របស់យើងរួមមានការអនុវត្តនីតិវិធីនានា និងធ្វើតេស្ត ដើម្បីវាយតម្លៃហានិភ័យ និងការអនុវត្តវិធានការឆ្លើយតបទៅនឹងហានិភ័យទាំងនោះ។ នីតិវិធីទាំងនោះរួមមានជាគោលដូចជាការស្វែងយល់អំពីរោងចក្រ និងបរិយាកាសរបស់វាការ វាយតម្លៃការគ្រប់គ្រងផ្ទៃក្នុង និងការពិនិត្យមើលភស្តុតាង (ផ្អែកលើមូលដ្ឋានធ្វើតេស្ត) ទាក់ទងនឹងបរិមាណ និងការបង្ហាញនៅក្នុងរបាយការណ៍ហិរញ្ញវត្ថុ។ កម្មវិធីសវនកម្មរបស់យើងក៏រួមបញ្ចូលផងដែរ នូវការវាយតម្លៃគោលការណ៍គណនេយ្យសំខាន់ៗ ដែលបានប្រើ និងការប៉ាន់ប្រមាណសំខាន់ៗ ដែលធ្វើឡើងដោយអ្នកគ្រប់គ្រងក៏ដូចជាការវាយតម្លៃ នូវការបង្ហាញរួមនៃរបាយការណ៍ហិរញ្ញវត្ថុ។ យើងជឿជាក់ថា ភស្តុតាងសវនកម្មដែលយើងទទួលបានគឺគ្រប់គ្រាន់ និងត្រឹមត្រូវក្នុងការផ្តល់ជាមូលដ្ឋានសម្រាប់មតិយោបល់របស់យើង។

បញ្ហាគួរកត់សម្គាល់

យើងយកចិត្តទុកដាក់លើកំណត់សម្គាល់លើរបាយការណ៍ហិរញ្ញវត្ថុលេខ៤ ដែលបង្ហាញថារោងចក្រទទួលបានប្រាក់ចំណេញសុទ្ធក្នុងឆ្នាំសរុបចំនួន ២.៩៤២.១៣៣ ដុល្លារអាមេរិច (ស្មើនឹង ១១.៩០៥.៧៧៨ ពាន់រៀល) សម្រាប់ដំណាច់ ការិយបរិច្ឆេទថ្ងៃទី៣១ ខែធ្នូ ឆ្នាំ២០២១។

ក៏ប៉ុន្តែ គិតត្រឹមកាលបរិច្ឆេទចេញរបាយការណ៍នេះ រោងចក្រមានទ្រព្យអកម្មយ៉ាងច្រើន ដោយទ្រព្យអកម្មចរន្ត ដែលមានចំនួនលើសពីទ្រព្យសកម្មចរន្តរបស់ខ្លួនចំនួន ៤.១៥២.២៥៦ ដុល្លារអាមេរិច (ស្មើនឹង ១៦.៩១៦.២៩០ ពាន់រៀល)។ លក្ខខណ្ឌទាំងនេះបានបង្ហាញអំពីអត្ថិភាពនៃភាពមិនប្រាកដប្រជាជាសារវន្តដែលអាចបង្កឲ្យមានការសង្ស័យគួរឲ្យកត់សម្គាល់អំពីសមត្ថភាពរោងចក្រក្នុងការបន្តប្រតិបត្តិការរបស់ខ្លួនជានិរន្តរភាព។ ពួកយើងមិនកែប្រែមតិយោបល់សវនកម្ម ដោយបញ្ហានេះទេ។

ទំនួលខុសត្រូវរបស់គណៈគ្រប់គ្រង និងក្រុមប្រឹក្សាភិបាលនៅលើរបាយការណ៍ហិរញ្ញវត្ថុ

គណៈគ្រប់គ្រងត្រូវទទួលខុសត្រូវចំពោះការរៀបចំ និងការបង្ហាញដោយត្រឹមត្រូវនៃរបាយការណ៍ហិរញ្ញវត្ថុដោយបានអនុលោមតាមស្តង់ដារបាយការណ៍ហិរញ្ញវត្ថុអន្តរជាតិសម្រាប់កម្ពុជា(CIFRSs)។ ហើយសម្រាប់ការគ្រប់គ្រងផ្ទៃក្នុង ដូចដែលគណៈគ្រប់គ្រងបានកំណត់ គឺវាមានភាពចាំបាច់ដើម្បីបើកដំណើរការរៀបចំរបាយការណ៍ហិរញ្ញវត្ថុ ដែលគ្មានលក្ខណៈមិនប្រក្រតីជាសារវន្ត ទោះជាដោយសារតែការក្លែងបន្លំ ឬកំហុសឆ្គង។

ក្នុងការរៀបចំរបាយការណ៍ហិរញ្ញវត្ថុនេះ អភិបាលទទួលខុសត្រូវក្នុងការវាយតម្លៃសមត្ថភាព របស់រោងចក្រក្នុងការបន្តជានិរន្តរភាព ការបង្ហាញអំពីបញ្ហាទាក់ទងនឹងនិរន្តរភាពតាមដែលអាចធ្វើទៅបាន និងការប្រើប្រាស់មូលដ្ឋាននិរន្តរភាពតាមគណនេយ្យ លើកលែងតែគណៈគ្រប់គ្រងមានបំណងធ្វើការជម្រះនូវបញ្ជីរោងចក្រ ឬដើម្បីបញ្ឈប់ប្រតិបត្តិការ ឬមិនមានជម្រើសផ្សេងៗក្រៅពីការធ្វើបែបនោះ។

ទំនួលខុសត្រូវរបស់សវនករចំពោះសវនកម្មលើរបាយការណ៍ហិរញ្ញវត្ថុ

គោលបំណងនៃការធ្វើសវនកម្មគឺដើម្បីទទួលឲ្យបាននូវការធានាអះអាងសមហេតុផល អំពីតថភាពនៃរបាយការណ៍ហិរញ្ញវត្ថុទាំងមូល ដោយមិនមានការរាយការណ៍ខុសឆ្គងជាសារវន្ត មិនថាដោយសារការក្លែងបន្លំ ឬដោយសារកំហុសឆ្គង ព្រមទាំងចេញរបាយការណ៍សវនករឯករាជ្យ ដែលរួមបញ្ចូលនឹងមតិយោបល់របស់យើងចំពោះរបាយការណ៍ហិរញ្ញវត្ថុរបស់រោងចក្រ។ ការធានាដែលសមហេតុផល គឺជាការធានាកម្រិតខ្ពស់ ប៉ុន្តែមិនមែនជាការធានាអះអាងថាសវនកម្មដែលធ្វើឡើងស្របតាម CISAs ជានិច្ចកាលនឹងមានការរកឃើញនូវការរាយការណ៍ខុសជាសារវន្តនោះឡើយ។ ការរាយការណ៍ខុសវាអាចនឹងកើតឡើងពីការក្លែងបន្លំ ឬកំហុសដែលមានលក្ខណៈជាសារវន្ត ក្នុងលក្ខខណ្ឌប្រសិនបើទិន្នន័យនោះតែមួយ ឬទាំងពួងអាចត្រូវបានគេរំពឹងថានឹងមានឥទ្ធិពលលើការសម្រេចចិត្តសេដ្ឋកិច្ចរបស់អ្នកប្រើប្រាស់ ដែលធ្វើឡើងដោយពឹងផ្អែកទៅលើរបាយការណ៍ហិរញ្ញវត្ថុទាំងនេះ។

ក្នុងការអនុវត្តកម្មវិធីសវនកម្មដោយអនុលោមតាមស្តង់ដារអន្តរជាតិនៃសវនកម្មសម្រាប់កម្ពុជា យើងមានជំនាញវិនិច្ឆ័យប្រកបដោយវិជ្ជាជីវៈ និងបង្កើតការសង្ស័យតាមលក្ខណៈវិជ្ជាជីវៈក្នុងដំណើររៀបចំផែនការ និងអនុវត្តកម្មវិធីសវនកម្ម។ លើសពីនេះទៅទៀតពួកយើងក៏៖

- កំណត់ និងវាយតម្លៃហានិភ័យនៃការរាយការណ៍ខុសជាសារវន្តនៃរបាយការណ៍ហិរញ្ញវត្ថុ មិនថាដោយសារតែការលួចបន្លំ ឬដោយសារកំហុសការរចនា និងអនុវត្តនីតិវិធីសវនកម្មឆ្លើយតបទៅនឹងហានិភ័យទាំងនោះ និងទទួលបានភស្តុតាងសវនកម្មដែលមានលក្ខណៈគ្រប់គ្រាន់ និងសមស្រប ដើម្បីផ្តល់ជាមូលដ្ឋានសម្រាប់មតិរបស់យើង។ ហានិភ័យនៃការមិនអាចរកឃើញការរាយការណ៍ខុសជាសារវន្ត ដែលបណ្តាលមកពីការក្លែងបន្លំ គឺខ្ពស់ជាងហានិភ័យ ដែលបណ្តាលមកពីកំហុស ដោយហេតុថាការក្លែងបន្លំអាចពាក់ព័ន្ធនឹងការឃុបឃិត ការក្លែងបន្លំ ការលុបចេញដោយចេតនា ការបកស្រាយខុស ឬការប្រើប្រាស់សិទ្ធអំណាចហួសហេតុលើការគ្រប់គ្រងផ្ទៃក្នុង។
- ទទួលបានការយល់ដឹងអំពីការគ្រប់គ្រងផ្ទៃក្នុង ដែលពាក់ព័ន្ធនឹងសវនកម្ម ដើម្បីរៀបចំនូវនីតិវិធីសវនកម្មដែលសមស្របនឹងកាលៈទេសៈ ប៉ុន្តែមិនមែនសម្រាប់គោលបំណងក្នុងការបញ្ចេញមតិយោបល់លើប្រសិទ្ធភាពនៃការគ្រប់គ្រងផ្ទៃក្នុងរបស់អង្គភាពឡើយ។
- វាយតម្លៃភាពសមស្របនៃគោលការណ៍គណនេយ្យដែលបានប្រើ និងភាពសមហេតុផលនៃការប៉ាន់ស្មានគណនេយ្យ និងការលាតត្រដាងពាក់ព័ន្ធដែលធ្វើឡើងដោយគណៈគ្រប់គ្រង។
- ធ្វើសេចក្តីសន្និដ្ឋានទៅលើភាពសមស្របនៃការប្រើប្រាស់របស់គណៈគ្រប់គ្រង ដែលមូលដ្ឋានគណនេយ្យដែលមាននិរន្តរភាព និងផ្អែកលើភស្តុតាងសវនកម្មដែលបានទទួល ថាតើវាមានភាពមិនប្រាកដប្រជាជាក់ស្តែងទាក់ទងនឹងព្រឹត្តិការណ៍ ឬលក្ខខណ្ឌដែលអាចនឹងបង្កឲ្យមានមន្ទិល

សង្ស័យជាចម្បងទៅលើសមត្ថភាពរបស់ក្រុមហ៊ុនក្នុងការបន្តប្រកបដោយនិរន្តរភាព។ ប្រសិនបើយើងសន្និដ្ឋានថាមានភាពមិនប្រាកដប្រជាជាសារវន្ត យើងក៏ត្រូវយកចិត្តទុកដាក់ចំពោះរបាយការណ៍ សវនកររបស់យើងក្នុងការលាតត្រដាង ដែលពាក់ព័ន្ធនៅក្នុងរបាយការណ៍ហិរញ្ញវត្ថុ ឬប្រសិនបើការលាតត្រដាងបែបនោះ មិនមានភាពគ្រប់គ្រាន់ដើម្បីកែប្រែនូវគំនិតរបស់យើង។ ការសន្និដ្ឋានរបស់យើងផ្អែកលើភស្តុតាងសវនកម្ម ដែលបានទទួលរហូតដល់កាលបរិច្ឆេទ នៃរបាយការណ៍សវនកររបស់យើង។ប៉ុន្តែព្រឹត្តិការណ៍អនាគត ឬលក្ខខណ្ឌនានាអាចបណ្តាលឲ្យរោងចក្រលែងបន្តជារៀងរហូត។

- វាយតម្លៃបទបង្ហាញរចនាសម្ព័ន្ធ និងខ្លឹមសារទាំងមូលនៃរបាយការណ៍ហិរញ្ញវត្ថុ រួមទាំងការលាតត្រដាងទាំងឡាយ និងថាតើរបាយការណ៍ហិរញ្ញវត្ថុដែលតំណាងឲ្យប្រតិបត្តិការមូលដ្ឋាននេះ និងព្រឹត្តិការណ៍នានាតាមរបៀបដែលទទួលបាននូវបទបង្ហាញដោយភាពយុត្តិធម៌ ឬយ៉ាងណា។

យើងត្រូវបានតម្រូវឲ្យធ្វើការប្រាស្រ័យទាក់ទងជាមួយនឹងអ្នកទទួលបន្ទុកអភិបាលកិច្ច ដែលនឹងពាក់ព័ន្ធរាល់នូវបញ្ហាផ្សេងទៀត វិសាលភាពការងារ ថេរវេលា នៃការធ្វើសវនកម្ម និងលទ្ធផលរកឃើញសំខាន់ពីសវនកម្មរបស់យើង រួមមានចំណុចខ្វះខាតធំធេងគួរឲ្យកត់សម្គាល់នៅក្នុងការគ្រប់គ្រងផ្ទៃក្នុង ដែលយើងកំណត់បានក្នុងអំឡុងពេលសវនកម្មរបស់យើង។

៣.៣ សារៈប្រយោជន៍នៃការធ្វើសវនកម្មលើរបាយការណ៍ហិរញ្ញវត្ថុ

សវនកម្មគឺជាមធ្យោបាយវាយតម្លៃដែលមានប្រសិទ្ធិភាពនៃការគ្រប់គ្រងផ្ទៃក្នុងរបស់រោងចក្រ ហើយការថែរក្សាប្រព័ន្ធផ្ទៃក្នុងប្រកបដោយប្រសិទ្ធិភាព គឺវាមានសារៈសំខាន់ណាស់សម្រាប់ការសម្រេចគោលដៅអាជីវកម្មរបស់រោងចក្រ ដើម្បីទទួលបានរបាយការណ៍ហិរញ្ញវត្ថុ ដែលអាចទុកចិត្តបានលើប្រតិបត្តិការរបស់ខ្លួន ការពារការលួចបន្លំ និងការយកទ្រព្យសម្បត្តិមិនត្រឹមត្រូវ និងកាត់បន្ថយចំណាយដើមទុន។ សវនករទាំងក្នុង និងក្រៅ(សវនករឯករាជ្យ) ក៏ចូលរួមចំណែកក្នុងប្រព័ន្ធសវនកម្មរបស់រោងចក្រតាមរបៀបខុសគ្នា ប៉ុន្តែសវនករនីមួយៗបានផ្តល់សំខាន់សម្រាប់រោងចក្រ។ ប្រព័ន្ធសវនកម្មមានប្រសិទ្ធិភាព វាបានផ្តល់សារៈសំខាន់សម្រាប់រោងចក្រជាច្រើន ព្រោះវាអាចបន្តនិងសម្រេចគោលបំណងផ្សេងៗរបស់រោងចក្រ ហើយដំណើរធុរៈកិច្ចត្រូវការទម្រង់ត្រួតពិនិត្យផ្ទៃក្នុងផ្សេងៗ ដើម្បីជួយសម្រួលដល់ការត្រួតពិនិត្យការពារ។

ការធ្វើសវនកម្មបានផ្តល់ផលប្រយោជន៍ជាច្រើនដល់រោងចក្រដូចជា៖

- ✓ ធ្វើឲ្យសាធារណៈជនជឿទុកចិត្តលើរោងចក្រតាមរយៈរបាយការណ៍ហិរញ្ញវត្ថុដែលបានបោះផ្សាយបន្ទាប់ពីធ្វើសវនកម្មរួច
- ✓ កែតម្រូវចំណុចខ្វះចន្លោះរបស់រោចក្រ នឹងកត់ត្រាត្រឹមត្រូវតាមស្តង់ដារគណនេយ្យ
- ✓ មិនមានការកេងបន្លំ ឬការកេងប្រវ័ញ្ចពីបុគ្គលិកថ្នាក់ក្រោម
- ✓ ងាយស្រួលក្នុងការរកទុនពីខាងក្រៅ ដើម្បីវិនិយោគក្រុមហ៊ុនបន្ថែម ដោយប្រើប្រាស់របាយការណ៍ហិរញ្ញវត្ថុដែលចេញដោយសវនករធ្វើសវនកម្មរួច

- ✓ កសាងទំនុកចិត្តរវាងម្ចាស់ភាគហ៊ុន
- ✓ ជួយពង្រឹងការគ្រប់គ្រងផ្ទៃក្នុងបានល្អ
- ✓ ស្វែងរកកំហុស និងការពារការកេងបន្លំ
- ✓ ជួយវាយតម្លៃពន្ធ អាជ្ញាធរពន្ធវាយតម្លៃពន្ធលើមូលដ្ឋាននៃប្រាក់ចំណេញដែលគណនាដោយសវនករ
- ✓ ផ្តល់ពត៌មានអំពីប្រាក់ចំណេញ ឬខាតបន្ទាប់ពីធ្វើសវនកម្មរួច
- ✓ បង្កើតជំនឿទុកចិត្តពីសាធារណជនលើអាជីវកម្ម
- ✓ វាយតម្លៃទ្រព្យសម្បត្តិ និងបំណុលរោងចក្រ
- ✓ ជួយបំពេញរាល់កង្វះខាតរបស់គណនេយ្យករ នៅពេលរៀបចំរបាយការណ៍
- ✓ ជួយក្រើនរំលឹកទៅដល់បុគ្គលិក ជាពិសេសបុគ្គលិកផ្នែកហិរញ្ញវត្ថុ និងគណនេយ្យករឲ្យមានភាពហ្មត់ចត់ក្នុងការបំពេញការងារ និងអនុវត្តន៍ទៅតាមស្តង់ដារជាប់ជានិច្ច
- ✓ កំណត់ភាពទន់ខ្សោយនៅក្នុងប្រព័ន្ធគណនេយ្យ
- ✓ បង្កើនកេរ្តិ៍ឈ្មោះអាជីវកម្ម
- ✓ ធ្វើឲ្យមានការផ្លាស់ប្តូរ និងកែលំអដែលមានលក្ខណៈចាំបាច់ ដើម្បីអនុវត្តសវនកម្មនាពេលអនាគតត្រូវបានកំណត់កត់ត្រាទុក និងយកមកពិចារណាក្នុងផែនការសវនកម្មលើកក្រោយ។
- ✓ បង្ហាញពីកំហុសឆ្គង និងបញ្ហាមិនប្រក្រតីដែលបានរកឃើញត្រូវចងក្រងទុកជាឯកសារ និងដោះស្រាយ ឬបញ្ជូនទៅថ្នាក់ដឹកនាំ។
- ✓ ធ្វើការកំណត់ និងវាយតម្លៃនូវហានិភ័យនៃការបង្ហាញខុសជាសារវន្ត នៅលើរបាយការណ៍ហិរញ្ញវត្ថុដោយសារតែការក្លែងបន្លំ ឬកំហុសឆ្គង និងទទួលខុសត្រូវលើការរៀបចំ និងការអនុវត្តន៍នូវនីតិវិធីសវនកម្មដើម្បីឆ្លើយតបទៅនឹងហានិភ័យទាំងនោះ និងប្រមូលនូវភស្តុតាង ដែលមានលក្ខណៈគ្រប់គ្រាន់សមស្របសម្រាប់ជាមូលដ្ឋានក្នុងការបញ្ចេញនូវមតិសវនកម្មរបស់យើងខ្ញុំ។ ហានិភ័យដែលមិនអាចរកឃើញនូវការបង្ហាញខុសជាសារវន្តដែលកើតឡើង ដោយសារតែការក្លែងបន្លំមានលក្ខណៈខ្ពស់ជាងការបង្ហាញខុសកើតឡើងពីកំហុសឆ្គង ដោយសារតែការក្លែងបន្លំអាចរួមបញ្ចូលទាំងការឃុបឃិតគ្នា ការលួចបន្លំ និងការលុបចោល ដោយចេតនាការបកស្រាយមិនពិត ឬមិនអនុវត្តតាមនីតិវិធីគ្រប់គ្រងផ្ទៃក្នុង។

សរុបមកភាពត្រឹមត្រូវក្នុងដំណើរការសវនកម្មដើរតួនាទីយ៉ាងសំខាន់ ដែលវាត្រូវបានឆ្លុះបញ្ចាំងនៅក្នុងសេចក្តីថ្លែងការណ៍អំពីភាពត្រឹមត្រូវរបស់រោងចក្រ។ ម្ចាស់អាជីវកម្មចំណាយពេលវេលាច្រើនក្នុងការគ្រប់គ្រងព័ត៌មានហិរញ្ញវត្ថុរបស់រោងចក្រពួកគេ ហើយគណនេយ្យគឺជាឧបករណ៍ចម្បងសម្រាប់កត់ត្រា រាយការណ៍ និងវិភាគព័ត៌មានហិរញ្ញវត្ថុ។ ម្ចាស់អាជីវកម្មក៏អាចជួលសវនកម្មខាងក្រៅ ដើម្បីធ្វើការពិនិត្យមើលដំណើរការគណនេយ្យ និងព័ត៌មានហិរញ្ញវត្ថុរបស់ពួកគេ។ ហើយគណនេយ្យករជំនាញនឹងសម្ភាសន៍ពិភាក្សាអំពីដំណើរការគណនេយ្យ និងការសាកសួរព័ត៌មានគណនេយ្យរបស់រោងចក្រ។ សវនកម្មខាងក្រៅផ្តល់អត្ថប្រយោជន៍ជាច្រើនសម្រាប់ម្ចាស់អាជីវកម្មទាំងអស់ដោយកាត់បន្ថយហានិភ័យដែលអាចកើតមាននៅក្នុងរោងចក្រ។

ជំពូកទី៤
ការវិភាគលើចំណុចខ្លាំង
និងចំណុចខ្សោយ

ជំពូកទី៤
ការវិភាគលើចំណុចខ្លាំង និងចំណុចខ្សោយ

ជាទូទៅការវិភាគលើចំណុចខ្លាំង និងចំណុចខ្សោយទៅលើការអនុវត្តន៍ការងារសវនកម្ម វាគឺជាការវិភាគ ដែលមានសារៈសំខាន់បំផុតក្នុងការវាយតម្លៃ វាស់វែងពីតម្លៃ និងសកម្មភាពរបស់រោងចក្រ ដើម្បីឲ្យរោងចក្រ មានការរីកចម្រើនទៅមុខដោយជោគជ័យ បន្ទាប់ពីបានធ្វើការស្រាវជ្រាវ និងវាយតម្លៃលើរបាយការណ៍ និងការអនុវត្តន៍ការងាររបស់រោងចក្រកន្លងមកនេះ យើងខ្ញុំក៏បានរកឃើញនូវចំណុចខ្លាំង និងចំណុចខ្សោយរបស់រោងចក្រ ។

៤.១ ការវិភាគលើចំណុចខ្លាំង

- របាយការណ៍ហិរញ្ញវត្ថុជាសារវន្ត បានបង្ហាញអំពីភាពត្រឹមត្រូវ នៃស្ថានភាពហិរញ្ញវត្ថុរបស់រោងចក្រ ថ្ងៃទី៣១ ខែធ្នូ ឆ្នាំ២០២១ ព្រមទាំងលទ្ធផលហិរញ្ញវត្ថុ និងលំហូរសាច់ប្រាក់របស់រោងចក្រសម្រាប់ការិយបរិច្ឆេទ គឺបានអនុលោមទៅតាមទៅតាមស្តង់ដាររបាយការណ៍ទាក់ទង និងហិរញ្ញវត្ថុអន្តរជាតិនៃកម្ពុជា (ស.រ.ទ.ហ.អ.ក)។
- សវនកម្ម ដែលត្រូវបានអនុវត្តគឺស្របតាមស្តង់ដារសវនកម្មអន្តរជាតិនៃកម្ពុជា (ស.គ.អ.ក) និងបទពិសោធន៍ របស់អាជ្ញាធរសវនកម្មជាតិ។
- ភស្តុតាងសវនកម្ម ដែលប្រមូលបានមានលក្ខណៈគ្រប់គ្រាន់ និងសមស្របសម្រាប់មូលដ្ឋានក្នុងការបញ្ចេញមតិសវនកម្ម។
- ឯកសារការងារមានភស្តុតាងត្រឹមត្រូវ គាំទ្រដោយ អនុសាសន៍ និងមតិសវនកម្ម។
- របាយការណ៍ហិរញ្ញវត្ថុរៀបចំសមស្របតាមស្តង់ដារគណនេយ្យ។
- សវនករវាយតម្លៃ និងវាស់វែង និងបង្ហាញយ៉ាងត្រឹមត្រូវនូវសមាសធាតុទាំងឡាយនៃរបាយការណ៍ហិរញ្ញវត្ថុ។
- ធ្វើឲ្យសាធារណជនជឿទុកចិត្ត លើរោងចក្រតាមរយៈរបាយការណ៍ហិរញ្ញវត្ថុ ដែលបានបោះផ្សាយបន្ទាប់ពីធ្វើសវនកម្មរួច។

៤.២ ការវិភាគលើចំណុចខ្សោយ

ទន្ទឹមនឹងភាពខ្លាំងខាងលើ រោងចក្រកាត់ដេរយ៉ាកជីន(ខេមបូឌា)អ៊ីន ក៏មានចំណុចខ្សោយផងដែរ។ ចំណុច ខ្សោយទាំងនោះរួមមាន៖

- រោងចក្រមានការប្រឈមហានិភ័យចំពោះអត្រាប្តូរប្រាក់
- រោងចក្រមានទ្រព្យអកម្មចរន្ត លើសទ្រព្យសកម្មចរន្តយ៉ាងច្រើន

បន្ទាប់ពីបានធ្វើសវនកម្ម ទៅលើរបាយការណ៍ហិរញ្ញវត្ថុរួចមកយើងឃើញថារោងចក្រកាត់ដេរ យ៉ាក់ជីន (ខេមបូឌា)អ៊ីន ពុំសូវមានចំណុចខ្សោយដែលធ្វើឲ្យប៉ះពាល់ដល់របាយការណ៍ហិរញ្ញវត្ថុទេ។

ជំពូកទី៥
សេចក្តីសន្និដ្ឋាន និងការផ្តល់អនុសាសន៍

ជំពូកទី៥
សេចក្តីសន្និដ្ឋាន និងការផ្តល់អនុសាសន៍

ក្នុងការអនុវត្តន៍ការងារសវនកម្មដែលគោលបំណងសំខាន់របស់សវនករ គឺជាការធានានូវប្រសិទ្ធភាពនៃរបាយការណ៍ហិរញ្ញវត្ថុ ដោយធ្វើការបញ្ចេញនូវមតិលើរបាយការណ៍នេះបន្ទាប់ពីការធ្វើសវនកម្មរួចហើយ។ របាយការណ៍ហិរញ្ញវត្ថុមួយ ដែលមានប្រសិទ្ធភាព គឺមានសារសំខាន់សម្រាប់អ្នកប្រើប្រាស់ក្នុងការធ្វើសេចក្តីសម្រេចចិត្ត ដើម្បីជៀសវាងនូវហានីភ័យផ្សេងៗ។ ដូចនេះសវនករត្រូវមានការប្រុងប្រយ័ត្នក្នុងការធ្វើសវនកម្ម និងខិតខំយកចិត្តទុកដាក់ធ្វើយ៉ាងណាត្រូវស្វែងរកឲ្យឃើញនូវចំណុចខ្វះខាតរបស់របាយការណ៍ហិរញ្ញវត្ថុ ឬស្វែងរកនូវអំណះអំណាងទាំងឡាយណា ដែលអាចបញ្ជាក់បានថារបាយការណ៍ដែលរោងចក្របានធ្វើពិតជាអាចជឿទុកចិត្តបាន។ ដើម្បីឲ្យការធ្វើសវនកម្មដំណើរការរលូនត្រូវមានការចូលរួមពីលោក អភិបាល ហើយនិងបណ្តាសមាជិកក្រុមប្រឹក្សាភិបាល និងបុគ្គលិក ដែលពាក់ព័ន្ធ ហើយបានផ្តល់នូវពត៌មានដែលមានតម្លាភាព និងឯកសារគ្រប់គ្រាន់ដល់សវនករ នៅពេលដែលសវនករត្រូវការ។

៥.១ សេចក្តីសន្និដ្ឋាន

បន្ទាប់ពីបានធ្វើការចុះស្រាវជ្រាវ និងបានធ្វើការសាកសួរយ៉ាងលម្អិត ដែលទាក់ទងទៅនឹងប្រធានបទការធ្វើសវនកម្មលើរបាយការណ៍ហិរញ្ញវត្ថុរបស់រោងចក្រកាត់ដេរ យ៉ាក់ជីន(ខេមបូឌា)អ៊ីន រួចមកបានបង្ហាញឲ្យយើងខ្ញុំយល់ដឹងបានច្រើន និងឆ្លើយតបទៅនិងចំណោទបញ្ហាដែលបានចោទសួរខាងលើ។ មួយវិញទៀតយើងបានរកឃើញនៅ ចំណុចខ្លាំងនិងចំណុចខ្សោយ របៀបនៃការធ្វើសវនកម្ម និងយុទ្ធសាស្ត្រផ្សេងៗទៀតដែលសវនករបានប្រើប្រាស់កន្លងមក។ តាមរយៈការសិក្សាកន្លងមកនេះ គឺបានបង្ហាញឲ្យឃើញថារោងចក្រមានការគាំទ្រ និងភាពជឿទុកចិត្តពីសំណាក់ម្ចាស់រោងចក្រផ្ទាល់ ដោយសារតែរោងចក្រមានរបាយការណ៍សវនកម្មច្បាស់លាស់។ ទាំងនេះវាអាចបញ្ជាក់បានថារោងចក្រមានការគ្រប់គ្រងធនធានមនុស្សបានល្អ និងផ្នែកគ្រប់គ្រងការផលិត ដែលអាចផ្តល់នូវអ្វីដែលជាតម្រូវការរបស់អតិថិជនចង់បាន។ ម៉្យាងវិញទៀតការគ្រប់គ្រងរបាយការណ៍ហិរញ្ញវត្ថុមានភាពច្បាស់លាស់ល្អប្រកបដោយប្រសិទ្ធភាពនិងតម្លាភាព។

៥.២ ការផ្តល់អនុសាសន៍

ដោយយោងតាមសេចក្តីការសន្និដ្ឋាន និងបកស្រាយអំពីប្រធានបទខាងលើរោងចក្រមានចំណុចគួរពិចារណា និងត្រូវកែលម្អមួយចំនួនបន្ថែមទៀត ដែលជាហេតុនាំឲ្យនាងខ្ញុំផ្តល់អនុសាសន៍មួយចំនួន ដើម្បីឲ្យរោងចក្ររីកចម្រើនកាន់តែខ្លាំង ដែលចំណុចទាំងអស់នោះរួមមានដូចខាងក្រោម៖

- រោងចក្រគួររកដំណោះស្រាយដើម្បីទប់ទល់ និងហានិភ័យនៃការប្តូរប្រាក់
- អ្នកគ្រប់គ្រងគួររកដំណោះស្រាយដើម្បីទប់ទល់ នូវទ្រព្យអកម្មទាំងឡាយណាដែលកើនឡើង។

ឯកសារយោង

១. វិទ្យាស្ថានវ៉ាន់ដា

២. ឯកសារក្រុមហ៊ុនវ៉ូរី អេខោនធី ខូអិលធីឌី ស្ដីពី "របាយការណ៍ហិរញ្ញវត្ថុ និងរបាយការណ៍សវនកម្មឯករាជ្យ" របស់រោងចក្រកាត់ដេ យ៉ាកជីន(ខេមបូឌា)អ៊ីន ឆ្នាំ២០២១

៣. ឯកសារមេរៀនសវនកម្មរបស់សកលវិទ្យាធិការ សាស្ត្រាចារ្យ បណ្ឌិត **ហេង វ៉ាន់ដា** ស្ដីអំពី " Audit Concept Part I"

៤.សារណាបញ្ចប់ការសិក្សារថ្នាក់បរិញ្ញាបត្រជាន់ខ្ពស់ ជំនាន់ទី១៨ "ការធ្វើសវនកម្មលើរបាយការណ៍ហិរញ្ញវត្ថុរបស់ធនាគារ អេស៊ីលីដា ភីអិលស៊ី" របស់និស្សិតឈ្មោះ តាន់ ពេជ្រសម្ផស្សបុប្ផា បោះពុម្ព២០២២

៥. https://www.khpages.com/resource/

៦. https://www.khsearch.com/qna/21632

៧. https://www.kakcent.com/audit/

៨. https://www.cambodiayp.com/img/kh/d/1670517701-18-yakjin-cambodia-inc.png

៩. http://dict.antkh.com/dictionaries/manufacture.aspx

១០. http://www.yakjin.com/jsp/eng/company/greeting.jsp

ឧបសម្ព័ន្ធ

WOORI ACCOUNTING
우리회계법인

មជ្ឈមណ្ឌលការិយាល័យពាណិជ្ជ (IOC) អគារលេខ២៥៤ ជាន់ទី៦ មហាវិថីព្រះមុន្នីវង្ស
រាជធានីភ្នំពេញ ព្រះរាជាណាចក្រកម្ពុជា
ទូរស័ព្ទ +៨៥៥ ២៣ ២២៣ ៨៧៨ | www.wooriaccounting.com

យ៉ាកជីន (ខេមបូឌា) អ៊ីន

របាយការណ៍ហិរញ្ញវត្ថុ
និងរបាយការណ៍សវនករឯករាជ្យ

សម្រាប់ដំណាច់ការិយបរិច្ឆេទ ថ្ងៃទី៣១ ខែធ្នូ ឆ្នាំ២០២១

ក្រុមហ៊ុន វូរី អេខោនធីង ខូ អិលធីឌី ជាក្រុមហ៊ុនទទួលខុសត្រូវមានកម្រិត ដែលត្រូវបានបង្កើតនិងចុះបញ្ជីតាមច្បាប់នៃព្រះរាជាណាចក្រកម្ពុជា និង ជាសមាជិកនៃវិទ្យាស្ថានគណនេយ្យករ និងសវនករជំនាញកម្ពុជា (KICPAA)

WOORI ACCOUNTING
우리회계법인

មជ្ឈមណ្ឌលការិយាល័យពាណិជ្ជ (IOC) អគារលេខ២៥៤ ជាន់ទី៦ មហាវិថីព្រះមុន្នីវង្ស
រាជធានីភ្នំពេញ ព្រះរាជាណាចក្រកម្ពុជា
ទូរស័ព្ទ +៨៥៥ ២៣ ២២៣ ៨៧៨ | www.wooriaccounting.com

របាយការណ៍សវនករឯករាជ្យ (ត)

ទំនួលខុសត្រូវរបស់សវនករចំពោះសវនកម្មលើរបាយការណ៍ហិរញ្ញវត្ថុ (ត)

យើងក៏បានផ្តល់ជូនគណៈគ្រប់គ្រងរបស់ក្រុមហ៊ុននូវរបាយការណ៍មួយស្តីពី អនុលោមភាពតាមលក្ខខណ្ឌតម្រូវផ្នែកសីលធម៌ ដែលទាក់ទងទៅនឹងឯករាជ្យភាព និងដើម្បីទំនាក់ទំនងជាមួយគណៈគ្រប់គ្រងរាល់នូវបញ្ហា ដែលយើងគិតថាអាចជះឥទ្ធិពលមកលើឯករាជ្យភាពរបស់ពួកយើង ឬក្នុងករណីណាមួយ ដែលការការពារឯករាជ្យភាពរបស់សវនករត្រូវបានអនុវត្តឡើង។

WOORI ACCOUNTING Co., Ltd. KINGDOM OF CAMBODIA

លោក KO DONG HO, គណនេយ្យករជំនាញ CPA
ក្រុមហ៊ុន វូរី អេខោនធីង ខូ អិលធីឌី
កាលបរិច្ឆេទ៖ ថ្ងៃច័ន្ទ ទី២៨ ខែមីនា ឆ្នាំ២០២២

របាយការណ៍ស្ថានភាពហិរញ្ញវត្ថុ
នៅដំណាច់ការិយបរិច្ឆេទថ្ងៃទី៣១ ខែធ្នូ ឆ្នាំ២០២១

	កំណត់សម្គាល់	២០២១ ដុល្លារអាមេរិច	២០២១ ពាន់រៀល	២០២០ ដុល្លារអាមេរិច	២០២០ ពាន់រៀល
ទ្រព្យសកម្ម					
ទ្រព្យសម្បត្តិ រោងចក្រ និងបរិក្ខារ	១១	៣,០៧០,៤៧៧	១២,៥០៩,១២៤	២,៤៣៦,៥៤៤	៩,៨៥៥,៨២០
សិទ្ធិប្រើប្រាស់ទ្រព្យសកម្ម	១២	១,៧៨៦,៣៨៣	៧,២៧៧,៧២៣	២,៣៨១,៩៣៦	៩,៦៣៤,៩៣១
សូហ្វវែរ		៥៦,៨៩៤	២៣១,៧៨៤	១៣,៧៧៧	៥៥,៧២៨
ទ្រព្យសកម្មរយៈពេលវែងផ្សេងទៀត	១៣	១៨៤,៥៥៣	៧៥១,៨៦៧	៨៨,៨៦៧	៣៥៩,៤៦៧
សរុបទ្រព្យសកម្មរយៈពេលវែង		៥,០៩៨,៣០៦	២០,៧៧០,៤៩៨	៤,៩២១,១២៤	១៩,៩០៥,៩៤៧
សាច់ប្រាក់	១៦	២៩២,២៤៨	១,១៩០,៦១៧	៨,៤៥៧	៣៤,២០៩
គណនីត្រូវទទួល		៣,៥៦៨,២៤៩	១៤,៥៣៧,០៤៨	៣,៨៩១	១៥,៧៣៩
សន្និធិ	១៤	២,២១៨,៦៨៦	៩,០៣៨,៩២៥	២,៦៨៤,៩៥៧	១០,៨៦០,៦៥១
ទ្រព្យសកម្មរយៈពេលខ្លីផ្សេងទៀត	១៥	១,១១៤,៦១៧	៤,៥៤០,៩៤៩	១,០៨៥,៦៧១	៤,៣៩១,៥៣៩
សរុបទ្រព្យសកម្មរយៈពេលខ្លី		៧,១៩៣,៧៩៩	២៩,៣០៧,៥៣៩	៣,៧៨២,៩៧៦	១៥,៣០២,១៣៨
ទ្រព្យសកម្មសរុប		**១២,២៩២,១០៥**	**៥០,០៧៨,០៣៧**	**៨,៧០៤,១០០**	**៣៥,២០៨,០៨៥**
មូលធន					
ដើមទុនជាភាគហ៊ុន	១៩	១,០០០,០០០	៤,០៤៥,០០០	១,០០០,០០០	៤,០៤៥,០០០
ចំណេញ/ខាតបង្គរ		(៨៣២,៩៦០)	(៣,៣៨១,២៤៧)	(៣,៧៧៥,០៩៤)	(១៥,៣៤៩,៨៤៥)
លម្អៀងលើអត្រាប្តូរប្រាក់បង្គរ	៣.១	-	១៦,៧៦៩	-	៧៩,៥៩០
សរុបមូលធន		១៦៧,០៤០	៦៨០,៥២៣	(២,៧៧៥,០៩៤)	(១១,២២៥,២៥៥)
បំណុល					
បំណុលលើការជួល	១២	៧៤០,១៩៦	៣,០១៥,៥៦០	១,៣៤៦,២៩៩	៥,៤៤៥,៧៧៩
ប្រាក់សំណងអតីតភាពការងារ		៣៨,៨១៣	១៥៨,១២៥	២៩១,៤៦១	១,១៧៨,៩៦០
សរុបបំណុលរយៈពេលវែង		៧៧៩,០១០	៣,១៧៣,៦៨៥	១,៦៣៧,៧៦០	៦,៦២៤,៧៣៩
បំណុលពាណិជ្ជ	១៨	២,០១៥,០១៥	៨,២០៩,១៧១	២,៤២៧,៦១៨	៩,៨១៩,៧១៥
បុរេប្រទានពីអតិថិជន		៥,៨៤៩,៤១៨	២៣,៨៣០,៥២៧	៤,១៦៥,០៦៨	១៦,៨៤៧,៧០០
កម្ចីរយៈពេលខ្លី	១៧	៣,០៧០,០០០	១២,៥០៧,១៨០	៣,០៧០,០០០	១២,៤១៨,១៥០
បំណុលចរន្តលើការជួល	១២	៤១១,៦២៣	១,៦៧៦,៩៥១	១៧៨,៧៤៨	៧២៣,០៣៦
សរុបបំណុលរយៈពេលខ្លី		១១,៣៤៦,០៥៥	៤៦,២២៣,៨២៩	៩,៨៤១,៤៣៤	៣៩,៨០៨,៦០១
បំណុលសរុប		១២,១២៥,០៦៥	៤៩,៣៩៧,៥១៤	១១,៤៧៩,១៩៤	៤៦,៤៣៣,៣៤០
មូលធន និងបំណុលសរុប		**១២,២៩២,១០៥**	**៥០,០៧៨,០៣៧**	**៨,៧០៤,១០០**	**៣៥,២០៨,០៨៥**

កំណត់សម្គាល់ដែលបានភ្ជាប់មកជាមួយបង្កើតបានជាផ្នែកមួយដ៏សំខាន់នៃរបាយការណ៍ហិរញ្ញវត្ថុទាំងនេះ។

របាយការណ៍ប្រាក់ចំណូលពេញលេញ
សម្រាប់ដំណាច់ការិយបរិច្ឆេទថ្ងៃទី៣១ ខែធ្នូ ឆ្នាំ២០២១

	កំណត់សម្គាល់	២០២១ ដុល្លារអាមេរិច	២០២១ ពាន់រៀល	២០២០ ដុល្លារអាមេរិច	២០២០ ពាន់រៀល
ប្រាក់ចំណូល	៦	២៤,៧១១,១៨២	១០០,៥២៥,០៩០	១៤,០៦២,៦៣២	៥៧,៣៣៣,៣៩១
ថ្លៃដើមនៃការលក់	៧	(១៨,៨៩៦,៨៩១)	(៧៦,៨៧២,៥៥២)	(១៣,១៩៨,៥៤៦)	(៥៣,៨១០,៤៧២)
ប្រាក់ចំណេញដុល		៥,៨១៤,២៩១	២៣,៦៥២,៥៣៨	៨៦៤,០៨៦	៣,៥២២,៨៧៩
ចំណាយទូទៅ និងរដ្ឋបាល	៨	(២,៦៤៩,២១០)	(១០,៧៧៦,៩៨៥)	(១,៥៤៧,១៤៥)	(៦,៣០៧,៧១០)
ប្រាក់ចំណេញ/ខាតពីប្រតិបត្តិការ		៣,១៦៥,០៨២	១២,៨៧៥,៥៥៣	(៦៨៣,០៥៩)	(២,៧៨៤,៨៣២)
ចំណូល និងចំណាយហិរញ្ញប្បទាន					
បន្ទុកចំណាយហិរញ្ញវត្ថុ	៩	(២០១,១៦៥)	(៨១៨,៣៤០)	(១៧១,៧២៣)	(៧០០,១១៥)
ប្រាក់ចំណូលផ្សេងទៀត		៦៥,០៤៨	២៦៤,៦១៦	(៤៧,២១៧)	(១៩២,៥០៤)
ប្រាក់ចំណេញ/ខាតមុនពេលបង់ពន្ធលើប្រាក់ចំណេញ		៣,០២៨,៩៦៥	១២,៣២១,៨២៩	(៩០១,៩៩៩)	(៣,៦៧៧,៤៥០)
ពន្ធលើប្រាក់ចំណូល	១០	(៨៦,៨៣២)	(៣៥៣,២៣១)	-	-
ប្រាក់ចំណេញ/ខាតក្នុងឆ្នាំ		២,៩៤២,១៣៣	១១,៩៦៨,៥៩៨	(៩០១,៩៩៩)	(៣,៦៧៧,៤៥០)
លម្អៀងលើអត្រាប្តូរប្រាក់	៣.១	-	(៦២,៨២០)	-	៨៥,០៥៧
ប្រាក់ចំណូលពេញលេញសរុបប្រចាំឆ្នាំ		**២,៩៤២,១៣៣**	**១១,៩០៥,៧៧៨**	**(៩០១,៩៩៩)**	**(៣,៥៩២,៣៩៣)**

កំណត់សម្គាល់ដែលបានភ្ជាប់មកជាមួយបង្កើតបានជាផ្នែកមួយដ៏សំខាន់នៃរបាយការណ៍ហិរញ្ញវត្ថុទាំងនេះ។

របាយការណ៍បម្រែបម្រួលមូលធនភាគហ៊ុនិក
នៅដំណាច់ការិយបរិច្ឆេទថ្ងៃទី៣១ ខែធ្នូ ឆ្នាំ២០២១

	ដើមទុនជាភាគហ៊ុន		ចំណេញ/ខាតបង្គរ		លម្អៀងលើអត្រាប្តូរប្រាក់បង្គរ	សរុប	
	ដុល្លារអាមេរិច	ពាន់រៀល	ដុល្លារអាមេរិច	ពាន់រៀល	ពាន់រៀល	ដុល្លារអាមេរិច	ពាន់រៀល
គិតត្រឹមថ្ងៃទី០១ ខែមករា ឆ្នាំ២០២១	១,០០០,០០០	៤,០៤៥,០០០	(៣,៧៧៥,០៩៤)	(១៥,៣៤៩,៨៤៥)	៧៩,៥៩០	(២,៧៧៥,០៩៤)	(១១,៣១០,៣១២)
ប្រាក់ចំណេញ/ខាតសរុបក្នុងឆ្នាំ	-	-	២,៩៤២,១៣៣	១១,៩៦៨,៥៩៨	-	២,៩៤២,១៣៣	១១,៩៦៨,៥៩៨
លម្អៀងលើអត្រាប្តូរប្រាក់	-	-	-	-	(៦២,៨២០)	-	(៦២,៨២០)
គិតត្រឹមថ្ងៃទី៣១ ខែធ្នូ ឆ្នាំ២០២១	**១,០០០,០០០**	**៤,០៤៥,០០០**	**(៨៣២,៩៦០)**	**(៣,៣៨១,២៤៧)**	**១៦,៧៦៩**	**១៦៧,០៤០**	**៥៩៥,៤៦៦**
គិតត្រឹមថ្ងៃទី០១ ខែមករា ឆ្នាំ២០២០	១,០០០,០០០	៤,០៤៥,០០០	(២,៨៧៣,០៩៥)	(១១,៦៧២,៣៩៥)	(៥,៤៦៧)	(១,៨៧៣,០៩៥)	(៧,៦៣២,៨៦២)
ប្រាក់ចំណេញ/ខាតសរុបក្នុងឆ្នាំ	-	-	(៩០១,៩៩៩)	(៣,៦៧៧,៤៥០)	-	(៩០១,៩៩៩)	(៣,៦៧៧,៤៥០)
លម្អៀងលើអត្រាប្តូរប្រាក់	-	-	-	-	៨៥,០៥៧	-	
គិតត្រឹមថ្ងៃទី៣១ ខែធ្នូ ឆ្នាំ២០២០	**១,០០០,០០០**	**៤,០៤៥,០០០**	**(៣,៧៧៥,០៩៤)**	**(១៥,៣៤៩,៨៤៥)**	**៧៩,៥៩០**	**(២,៧៧៥,០៩៤)**	**(១១,៣១០,៣១២)**

កំណត់សម្គាល់ដែលបានភ្ជាប់មកជាមួយបង្កើតបានជាផ្នែកមួយដ៏សំខាន់នៃរបាយការណ៍ហិរញ្ញវត្ថុទាំងនេះ។

របាយការណ៍លំហូរសាច់ប្រាក់
សម្រាប់ដំណាច់ការិយបរិច្ឆេទថ្ងៃទី៣១ ខែធ្នូ ឆ្នាំ២០២១

	កំណត់សម្គាល់	២០២១		២០២០	
		ដុល្លារអាមេរិច	ពាន់រៀល	ដុល្លារអាមេរិច	ពាន់រៀល
សកម្មភាពប្រតិបត្តិការ					
ចំណេញ/ខាតមុនពេលបង់ពន្ធលើប្រាក់ចំណូល		២,៩៤២,១៣៣	១១,៩៦៨,៥៩៨	(៩០១,៩៩៩)	(៣,៦៧៧,៤៥០)
ការកែតម្រូវចំពោះ:					
រំលស់ និងការកាត់រំលស់	១១	១,១៩៩,៣៥៨	៤,៨៧៨,៩៨៦	៨០៣,៦២៥	៣,២៧៦,៣៧៩
បន្ទុកចំណាយហិរញ្ញប្បទាន	៩	២០១,១៦៥	៨១៨,៣៤០	១៧១,៧២៣	៧០០,១១៥
កាត់រំលស់លើសូហ្វវែរ		១១,៨៧២	៤៨,២៩៤	៦,០១៧	២៤,៥៣១
បម្រែបម្រួលទ្រព្យ/បំណុល					
កើនឡើង/ថយចុះទ្រព្យ					
សន្និធិ		៤៦៦,២៧១	១,៨៩៦,៧៩២	(១,២៣៧,២៣៤)	(៥,០៤៤,២០៣)
ទ្រព្យសកម្មរយៈពេលខ្លី		(២៨,៩៤៦)	(១១៧,៧៥១)	(៣២៤,៦៤៦)	(១,៣២៣,៥៨២)
គណនីត្រូវទទួល		(៣,៥៦៤,៣៥៨)	(១៤,៤៩៩,៨១០)	១,០៩៥	៤,៤៦៤
កើនឡើង/ថយចុះបំណុល			-		
បំណុលពាណិជ្ជ		(៧៨៥,៨៣១)	(៣,១៩៦,៧៦១)	៣៣៩,៦០១	១,៣៨៤,៥៥៣
បុរេប្រទានពីអតិថិជន		១,៦៨៤,៣៥០	៦,៨៥១,៩៣៤	១,១៨៦,៧០៥	៤,៨៣៨,១៩៦
ប្រាក់អតីតភាពការងារ		(២៥២,៦៤៨)	(១,០២៧,៧៧១)	១៤,៩៦៦	៦១,០១៦
ចំណាយការប្រាក់		(៣៣,២៦១)	(១៣៥,៣០៦)	(៤៥,២៧៣)	(១៨៤,៥៧៨)
សាច់ប្រាក់បានមកពីសកម្មភាពប្រតិបត្តិការ		**១,៨៤០,១០៥**	**៧,៤៨៥,៥៤៥**	**១៤,៥៨០**	**៥៩,៤៤១**
សកម្មភាពវិនិយោគ					
ការទិញចូលនូវទ្រព្យសម្បត្តិ	១១	(១,២២៦,៨៩២)	(៤,៩៩០,៩៩៨)	(៤៨៩,៣០៨)	(១,៩៩៤,៩០៩)
ការទិញចូលនូវសូហ្វវែរ		(៥៤,៩៨៨)	(២២៣,៦៩១)	(១១,២០០)	(៤៥,៦៦២)
ទ្រព្យសកម្មរយៈពេលវែងផ្សេង		(៩៥,៦៨៦)	(៣៨៩,២៤៩)	(១៤០,០៨០)	(៥៧១,១០៦)
សាច់ប្រាក់បានមកពីសកម្មភាពវិនិយោគ		**(១,៣៧៧,៥៦៦)**	**(៥,៦០៣,៩៣៧)**	**(៦៤០,៥៨៨)**	**(២,៦១១,៦៧៧)**
សកម្មភាពហិរញ្ញប្បទាន					
កម្ចីរយៈពេលវែង	១៧	-	-	៧៨០,០០០	៣,១៨០,០៦០
ទូទាត់បំណុលលើការជួល		(១៧៨,៧៤៨)	(៧២៧,១៤៧)	(១៧០,៧២៧)	(៦៩៦,០៥៤)
សាច់ប្រាក់បានមកពីសកម្មភាពហិរញ្ញប្បទាន		**(១៧៨,៧៤៨)**	**(៧២៧,១៤៧)**	**៦០៩,២៧៣**	**២,៤៨៤,០០៦**
ការកើនឡើង/ថយចុះសុទ្ធនៃសាច់ប្រាក់ និងសមមូលសាច់ប្រាក់		២៨៣,៧៩១	១,១៥៤,៤៦១	(១៦,៧៣៥)	(៦៨,២៣១)

(តទៅទំព័របន្ទាប់)

របាយការណ៍លំហូរសាច់ប្រាក់ (ត)
សម្រាប់ដំណាច់ការិយបរិច្ឆេទថ្ងៃទី៣១ ខែធ្នូ ឆ្នាំ២០២១

	កំណត់សម្គាល់	២០២១		២០២០	
		ដុល្លារអាមេរិច	ពាន់រៀល	ដុល្លារអាមេរិច	ពាន់រៀល
ការកើនឡើង/ថយចុះសុទ្ធនៃសាច់ប្រាក់ និងសមមូលសាច់ប្រាក់		២៨៣,៧៩១	១,១៥៤,៤៦១	(១៦,៧៣៥)	(៦៨,២៣១)
សាច់ប្រាក់នៅដើមឆ្នាំ		៨,៤៥៧	៣៤,២០៩	២៥,១៩២	១០២,៦៥៧
លម្អៀងលើអត្រាប្តូរប្រាក់		-	១,៩៤៧	-	(២១៨)
សាច់ប្រាក់ និងសមមូលសាច់ប្រាក់នៅចុងការិយបរិច្ឆេទ	១៦	**២៩២,២៤៨**	**១,១៩០,៦១៧**	**៨,៤៥៧**	**៣៤,២០៩**

កំណត់សម្គាល់ដែលបានភ្ជាប់មកជាមួយបង្កើតបានជាផ្នែកមួយដ៏សំខាន់នៃរបាយការណ៍ហិរញ្ញវត្ថុទាំងនេះ។